EN
IT
FR
DE
ES
PT
NL
SV
NO
FI
RO
PL
CS
SK
SL
HR
RU
TR
中文
JP
한글
ไทย

Compliant with European Regulation
Conforme al regolamento europeo
Conforme à la réglementation européenne
(EU) 2016/425

ANCHOR PRO

EN 17961:2025
ANSI/ASSP Z359.12-2019

EAC
TP TC 019/2011

CE 0123

J LIFE SHEET - SCHEDA DI VITA - FICHE DE DURÉE DE VIE

Modello - Model - Modèle

Numero di serie - Serial number - Numéro de série

Mese e anno di fabbricazione - Month and year of manufacture
Mois et année de fabrication

Data di acquisto - Purchase date - Date de l'achat

Data del primo utilizzo - Date of first use - Date de la première utilisation

Utilizzatore - User - Utilisateur

Note - Comments - Commentaires

Controllo ogni 12 mesi - Inspection every 12 months
Inspection tous les 12 mois

Data / Date / Date	OK	Nome/Firma / Name/Signature / Nom/Signature	Data prossimo controllo / Date next control / Date du prochain contrôle

INSTRUCTION MANUAL
MANUALE ISTRUZIONI
NOTICE D'INFORMATION

© C.A.M.P. SpA
November 2025 - Rev. 0

PAP 22

C.A.M.P. SpA
Costruzione Articoli Montagna Premana
Via Roma, 23 - 23834 Premana (LC) - Italy
Tel. +39 0341 890117 - Fax +39 0341 818010
www.camp.it - contact@camp.it

FR
ÉLÉMENTS D'EMBALLAGE
BAC DE TRI

CE 0123

W1 **Notified body controlling the manufacturing of the product:**
Organismo che controlla la fabbricazione del prodotto:
Organisme controllant la fabrication du produit:

TÜV SÜD Product Service GmbH
Ridlerstraße 65, 80339 Munich - Germany - N.0123

W2 **Notified body intervening for the EU type examination:**
Ente riconosciuto che interviene per l'esame UE del tipo:
Organisme notifié intervenant pour l'examen UE de type:

CERTOTTICA s.c.r.l.
Zona Industriale Villanova 7/A, 32013, Longarone (BL) – Italy - N.2008

Third party that carried out the ANSI/ASSP Z359.12-2019

CERTOTTICA s.c.r.l.
Zona Industriale Villanova 7/A - 32013, Longarone (BL) – Italy – N.2008

ENGLISH

GENERAL INFORMATION

The C.A.M.P. Group meets the needs of workers at height with light and innovative products. These are designed, tested and manufactured to a certified quality system, ensuring reliable and safe products. These instructions inform you about the correct use throughout the life of the product: **read, understand, strictly respect and keep these instructions**. If lost, you can download the instructions from the web site **www.camp.it**. The EU declaration of conformity can also be downloaded from our site. The retailer must provide the instruction manual in the language of the country where the product is to be sold.

USE

This equipment should be used only by trained and competent persons. Otherwise the user should be under the direct supervision of a trained and competent person. This notice will not teach you the techniques for work at height or any other associated activity: you must have received qualified instruction before using this product. Climbing, and any other activity for which these products may be used, is inherently dangerous. The consequences of incorrect selection, misuse or poor maintenance of equipment could result in damage, serious injury or death. The user must be medically fit and capable to control his own security and any possible emergency situations. For equipment intended for use in fall arrest systems, it is essential for safety that the anchor device or anchor point should always be positioned, and the work carried out in such way as to minimise both the potential for falls and the potential fall distance. Verify the free space required beneath the user at the workplace before each occasion of use, so that, in the case of a fall, there will be no collision with the ground or the other obstacle in the fall path. A full body harness is the only acceptable body holding device that can be used in a fall arrest system. The product should only be used as instructed and no alterations should be made to it. It may be used in conjunction with any appropriate items of suitable specification and according to the EN standards, with due consideration to the limitations of each individual piece of equipment. This leaflet shows examples of improper utilizations of this product. Note that it is impossible to show or imagine all improper utilizations and that this product should be used only in the way specified by the manufacturer in this leaflet. If possible this product should be treated as personal. If used by multiple individuals, these instructions must be available for consultation and must be respected by all users.

MAINTENANCE

Cleaning of the textile and plastic parts: rinse in clean water and neutral soap (max temperature 30°C) and dry naturally away from direct heat. *Cleaning of the metallic parts:* rinse in clean water and then dry. *Sanitisation:* the procedures are available on the website **www.camp.it**. *Temperature:* Always keep this product below 80°C so as not to affect the performance of the product. *Chemicals:* withdraw the product from service if it comes into contact with chemical reagents, solvents or fuels which could affect the performance of the product. *Dirt that cannot be removed:* spots of unknown origin that cannot be removed should be considered chemical contamination and therefore require that the product be disposed of.

STORAGE

Store unpacked in a cool, dry and well-ventilated, dark place away from heat sources, high humidity, sharp edges, corrosives or other possible causes of damage. Do not leave the product exposed to the weather.

RESPONSIBILITY

The company C.A.M.P. SpA, or the distributor, will not accept any responsibility for damage, injury or death resulting from misuse of or from modifications to a C.A.M.P. branded product. It is the user's responsibility at all times to ensure that he/she understands the correct and safe use of any equipment supplied by or from C.A.M.P. SpA, that he/she uses it only for the purposes for which it is designed and that he/she practices all proper safety procedures. Before using the equipment, take all necessary steps to familiarise yourself with rescue techniques should an emergency occur. You personally assume all the risks and responsibilities for your actions and decisions: if you are not able or not in a position to assume these, do not use this equipment.

3 YEAR WARRANTY

This product is warranted against any faults in materials or manufacture for 3 years from the purchase date. Limitations of warranty include: normal wear and tear, modifications or alterations, incorrect storage, corrosion, damage due to accidents or negligence, use for which this product is not specifically designed.

SPECIFIC INFORMATION

INSTRUCTIONS FOR USE

Summary

C.A.M.P. ANCHORPRO are devices certified according to standard EN 17961:2025 and to applicable prescriptions of the European standards EN 354:2010, EN 795:2012 and EN 365:2004, over than relevant provisions of the Regulation (EU) 2016/425. ANCHORPRO is also tested according to the American ANSI/ASSP Z359.12-2019 standard and is therefore compatible with other devices conforming to ANSI standard, with due consideration to the limitations of each individual piece of equipment. This product is intended for use to protect and prevent against the risk of falling from a height in rescue operations, in work at a height, in the practice of mountaineering, rock-climbing and other vertical sports that use similar techniques.

Use

Use the available attachment holes for connection (**fig.1a**). Use EN 362 or ANSI Z359.12 connectors for industrial use or EN 12275 for mountaineering use; in the case of permanent connections, select by preference quick links (Class Q). Avoid transverse stresses on the connectors (**fig.1b**). In case of a direct connection to a textile element(**fig.1a**), check that ANCHORPRO's surface has not been damaged so to be sharp. Minimum breaking strength (MBL) and Work Load Limit (WLL) are reported in **table A**. All connection configurations respecting following prescriptions, are allowed (**fig.2-3**):

- with ANCHORPRO 4, ensure a maximum angle of 120° between resulting forces, so to avoid overloads caused by force-multiplier effects (**fig.2**);
- with ANCHORPRO 8 and ANCHORPRO 12, when using exclusively holes for single central hole configuration, identified by marking, ensure a maximum angle of 120° between resulting forces, so to avoid overloads caused by force-multiplier effects (**fig.3**);
- with ANCHORPRO 8 and ANCHORPRO 12, when using connection holes not identified in marking as "holes for single central hole configuration", ensure a balanced connection and at least two connections for each side (**fig.3**).

In case of multiple connections, uphold a maximum angle of 120° between resulting forces, so to avoid overloading due to forces multiplication effects (**fig.3**). Always prevent the ANCHORPRO from hitting sharp edges which can decrease its strength (**fig.4**). ANCHORPRO must not be used alone for fall arrest applications. ANCHORPRO can be used in a fall arrest system if combined to a EN 355 energy absorber and to EN 362 connectors. In this case, the maximum length of the system ANCHORPRO-lanyard+absorber+connectors, must not exceed 2 meters and must be connected to a full-body-harness attachment point (A) of an EN 361 certified fall arrest harness. If used in a fall arrest system, the system must limit the peak force below 6 kN. This force is transmitted to the structure; therefore, the minimum strength of the supporting surface must be checked (12 kN for metal anchors or 18 kN for fabric anchors) in addition to the direction of application of the force. Do not stay above the anchor point and take measures to avoid pendulum effects. Use adequate rescue equipment and provide adequate training for the work crew so that they can quickly rescue the injured person to minimise the suspension trauma effects. Do not use the product for lifting equipment.

PERIODIC INSPECTION

The safety of users depends upon the continued efficiency and durability of the equipment. In addition to normal visual inspection prior to, during, and after use, this product must be inspected by a competent person at least once every 12 months. This frequency should be increased if the equipment is used by multiple individuals or if subject to particularly harsh wear. The date of first use and of all inspections must be recorded on the product's lifesheet. Keep all inspection and reference documentation for the entire life of the product. Do not remove or tamper with the product labeling. Remove the product from service if its entire history is unknown and/or if the records are illegible. In case of one of the following defects are present, the product should be withdrawn from service immediately:

- presence of cracks
- excessive wear of the device (>1 mm)
- deep corrosion that seriously alters the surface state of the metal (which does not disappear after a light rubbing with emery paper)
- presence of permanent deformations

If the component or one of its parts shows signs of wear or defects, it must be replaced, even before the end of its expected lifetime. Attention: colors change can indicate chemical contamination. It must be replaced if there is any doubt about its condition. Each product in the safety system can be damaged during a fall and must be always inspected before use it again. Do not continue to use a product after a major fall because a damage may have occurred, even no external signs are visible.

LIFETIME

The lifetime of the product is unlimited, unless any defect appears and provided that periodic inspections are made at least once every 12 months from the date the product is first used and the results are recorded in the life sheet of the product. The following factors can reduce the lifetime of the product: intense use, damage to components of the product, contact with chemical substances, high temperatures, tears and abrasions, violent impacts, failure to maintain as recommended. When suspect that the product is no more safety and reliable, please contact C.A.M.P. SpA or the distributor.

DISPOSAL

When the product reaches its end-of-life, it is important that it be disposed of correctly. We recommend separating it into its basic materials (metal parts, fabric and plastic) with the assistance of suitable instruments (if necessary). The waste management procedure may vary based on your location. To manage the product (and its packaging) in the most suitable manner at end-of-life, check current regulations and instructions from the responsible local authorities.

TRANSPORTATION

Protect the product from risks such as those detailed above.

ITALIANO

INFORMAZIONI GENERALI

Il gruppo C.A.M.P. dà una risposta ai bisogni dei lavoratori in altezza con dei prodotti leggeri e innovativi. Sono progettati, testati e fabbricati all'interno di un sistema qualità certificato, per offrirvi un prodotto affidabile e sicuro. Le presenti istruzioni sono destinate ad informarvi sul corretto utilizzo del prodotto per tutta la sua durata: **leggete, comprendete, rispettate rigorosamente e conservate queste istruzioni**. In caso di smarrimento, le istruzioni sono scaricabili dal sito **www.camp.it**. La dichiarazione di conformità UE è scaricabile da questo sito. Il rivenditore deve fornire il manuale istruzioni nella lingua del paese in cui il prodotto è venduto.

UTILIZZO

Questo equipaggiamento deve essere usato solo da persone addestrate e competenti oppure sotto la supervisione di persone addestrate e competenti. Con queste istruzioni non apprenderete le tecniche dei lavori in altezza o di qualsiasi altra attività associata: dovete aver ricevuto una formazione adeguata prima di utilizzare questo equipaggiamento. Arrampicare, e ogni altra attività per la quale questo prodotto può essere usato, è potenzialmente pericoloso. Un'incorretta scelta o utilizzo, oppure un'incorretta manutenzione del prodotto può causare danni, gravi ferite o morte. L'utilizzatore deve essere medicalmente idoneo ed in grado di controllare la sua sicurezza e di gestire le situazioni di emergenza. Per i sistemi anticaduta, è essenziale per la sicurezza che il dispositivo o il punto di ancoraggio sia sempre correttamente posizionato e che il lavoro sia effettuato in modo da ridurre al minimo il rischio di cadute e l'altezza di caduta. Verificare lo spazio libero al di sotto dell'utilizzatore sul luogo di lavoro e prima di ogni occasione di utilizzo, in modo che in caso di caduta non ci sia collisione con il suolo, né la presenza di altri ostacoli sulla traiettoria di caduta. Un'imbracatura anticaduta è il solo dispositivo di presa del corpo accettabile che può essere utilizzato in un sistema anticaduta. Il prodotto deve essere usato solo come di seguito descritto e non deve essere modificato. Deve essere usato in abbinamento ad altri articoli con caratteristiche adatte ed in accordo alle normative europee (EN), considerando i limiti di ogni singolo pezzo dell'equipaggiamento. In queste istruzioni sono rappresentati alcuni esempi di utilizzo improprio, ma esistono molti altri esempi di applicazioni sbagliate che è impossibile elencare o immaginare. Se possibile questo prodotto deve essere considerato come personale. In caso di utilizzo da parte di più persone, queste istruzioni devono essere messe a disposizione e rispettate da ogni utilizzatore.

MANUTENZIONE

Pulizia delle parti tessili e plastiche: lavare esclusivamente con acqua dolce e sapone neutro (temperatura massima di 30°C) e lasciare asciugare in modo naturale, lontano da fonti dirette di calore. *Pulizia delle parti metalliche:* lavare con acqua dolce ed asciugare. *Sanificazione:* le procedure sono disponibili sul sito **www.camp.it**. *Temperatura:* mantenere questo prodotto al di sotto di 80°C per non pregiudicare le prestazioni e la sicurezza del prodotto. *Agenti chimici:* buttare il prodotto in caso di contatto con reagenti chimici, solventi o carburanti, che potrebbero alterare le caratteristiche del prodotto. *Sporco non rimovibile:* macchie di non nota origine non rimovibili sono da considerarsi contaminazione chimica e comportano l'eliminazione del prodotto.

CONSERVAZIONE

Conservare il prodotto disimballato in un luogo fresco, asciutto e ventilato, lontano dalla luce e da fonti di calore, alta umidità, bordi od oggetti acuminati, sostanze corrosive o ogni altra possibile causa di danno o deterioramento. Non lasciare il prodotto esposto agli agenti atmosferici

RESPONSABILITÀ

La società C.A.M.P. SpA, o il distributore, non accetteranno alcuna responsabilità per danni, ferite o morte causate da un utilizzo improprio o da un prodotto C.A.M.P. modificato. È responsabilità dell'utilizzatore capire e seguire le istruzioni per il corretto e sicuro utilizzo di ogni prodotto fornito da o attraverso C.A.M.P. SpA, usarlo solo per le attività per cui è stato realizzato e applicare tutte le procedure di sicurezza. Prima dell'utilizzo dell'attrezzatura, considerare come un eventuale salvataggio in caso di emergenza possa essere eseguito in sicurezza ed in modo efficiente. Siete personalmente responsabili delle vostre azioni e decisioni: se non siete in grado di assumervi i rischi che ne derivano, non utilizzate questa attrezzatura.

GARANZIA 3 ANNI

Questo prodotto ha una garanzia di 3 anni a partire dalla data di acquisto, contro ogni difetto del materiale o di fabbricazione. Non sono coperti dalla garanzia: l'usura normale, le modifiche o i ritocchi, la cattiva conservazione, la corrosione, i danni dovuti agli incidenti e alle negligenze, gli utilizzi ai quali questo prodotto non è destinato.

INFORMAZIONI SPECIFICHE

ISTRUZIONI D'USO

Campo di applicazione

C.A.M.P. ANCHORPRO sono dispositivi certificati secondo la normativa EN 17961:2025 e secondo i punti applicabili delle normative europee EN 354:2010, EN 795:2012 ed EN 365:2004, oltre che i punti applicabili del Regolamento (UE) 2016/425. ANCHORPRO è inoltre testato in accordo alla normativa americana ANSI/ASSP Z359.12-2019, ed è pertanto compatibile con altro equipaggiamento conforme alle normative ANSI, considerando i limiti di ogni singolo pezzo dell'equipaggiamento. Questo prodotto è destinato ad essere utilizzato per la protezione ed alla prevenzione dei rischi di cadute dall'alto nel soccorso, nei lavori in altezza, nell'alpinismo, nell'arrampicata e in altri sport verticali che utilizzano tecniche similari.

Uso

Per la connessione utilizzare i fori di attacco disponibili (**fig.1a**). Utilizzare connettori EN 362 o ANSI Z359.12 per uso industriale oppure EN 12275 per uso alpinistico; in caso di connessioni permanenti, prediligere maglie rapide (Classe Q). Evitare sollecitazioni trasversali sui moschettoni (**fig.1b**). In caso di connessione diretta ad un dispositivo tessile (**fig.1a**), soprattutto se successiva ad una analoga connessione a connettori metallici, verificare che la superficie di ANCHORPRO non sia danneggiata in modo da risultare tagliente. Il carico di rottura minimo (MBL) ed il carico massimo di lavoro (WLL) sono riportati in **tabella A**.

Tutte le configurazioni di connessione che rispettino le seguenti indicazioni, sono possibili (**fig.2-3**):

- con ANCHORPRO 4, rispettare un'angolazione massima di 120° tra le forze risultanti, per evitare sovraccarichi dovuti a effetti di moltiplicazione delle forze (**fig.2**);
- con ANCHORPRO 8 ed ANCHORPRO 12, qualora si utilizzino esclusivamente i fori per configurazione a foro singolo centrale, identificati in marcatura, rispettare un'angolazione massima di 120° tra le forze risultanti, per evitare sovraccarichi dovuti a effetti di moltiplicazione delle forze (**fig.3**);
- con ANCHORPRO 8 ed ANCHORPRO 12, qualora si utilizzi almeno un foro non identificato in marcatura come "foro per configurazione a foro singolo centrale", mantenere una connessione bilanciata ed almeno due connessioni per ogni lato (**fig.3**).

Evitare di far lavorare ANCHORPRO contro spigoli vivi che possano compromettere la resistenza (**fig.4**). ANCHORPRO non devono essere utilizzati da soli come elementi di arresto di una caduta. ANCHORPRO può essere utilizzato in un sistema anticaduta se abbinato ad un assorbitore di energia EN 355 e a connettori EN 362; in questo caso la lunghezza massima del sistema ANCHORPRO-cordini-assorbitore-connettori non deve mai superare i 2 m e deve essere connesso all'elemento di attacco (A) di un'imbracatura anticaduta EN 361. Se utilizzato in un sistema anticaduta, il sistema deve limitare la forza di arresto sotto i 6 kN. Questa forza si trasmette alla struttura, la quale deve quindi essere verificata a livello di resistenza minima (12 kN per ancoraggi metallici oppure 18 kN per ancoraggi tessili) e di direzione di applicazione della forza stessa. Non posizionarsi al di sopra dell'ancoraggio e prendere precauzioni per evitare effetti pendolo. Dotarsi di adeguate attrezzature di soccorso e prevedere un'adeguata formazione alle squadre di lavoro in modo che possano soccorrere rapidamente l'infortunato per minimizzare gli effetti della sospensione inerte. Non utilizzare il prodotto per sollevamento di carichi.

ISPEZIONE PERIODICA

La sicurezza degli utilizzatori dipende dalla continua efficienza e durabilità dell'equipaggiamento. Oltre al normale controllo visivo effettuato prima, durante e dopo ogni utilizzo, questo prodotto deve essere ispezionato da una persona competente con frequenza minima di una volta ogni 12 mesi; considerare di aumentare la frequenza delle ispezioni in caso di utilizzo da parte di più persone o di utilizzo usurante. La registrazione della data di primo utilizzo e di tutte le ispezioni deve essere effettuata sulla scheda di vita del prodotto: conservare la documentazione per il controllo e per riferimento durante tutta la vita del prodotto. Non eliminare o manomettere le marcature del prodotto. Mettere il prodotto fuori servizio qualora non si possa conoscere la sua completa storia e/o se le marcature non risultano leggibili.

In caso di uno dei seguenti difetti il prodotto deve essere messo fuori servizio:

- presenza di fessure
- usura eccessiva del dispositivo (>1 mm)
- corrosione che altera gravemente lo stato superficiale del metallo (non sparisce dopo un leggero sfregamento con carta vetrata)
- presenza di deformazioni permanenti

Se il prodotto o uno dei suoi componenti mostrano segni d'usura o difetti, deve essere sostituito anche prima della fine della durata di vita prevista, anche solo in caso di dubbio. Attenzione: una variazione di colore può essere indice di contaminazione chimica. Ogni elemento che fa parte del sistema di sicurezza può essere danneggiato durante una caduta e deve dunque sempre essere esaminato prima di essere riutilizzato. Ogni prodotto coinvolto in una grave caduta deve essere sostituito, in quanto può aver subito dei danni strutturali non visibili ad occhio nudo.

DURATA DI VITA

La durata di vita del prodotto è illimitata, in assenza di cause che lo mettano fuori uso e a condizione di effettuare controlli periodici almeno una volta ogni 12 mesi a partire dalla data del primo utilizzo del prodotto e di registrare i risultati nella scheda di vita del prodotto. I seguenti fattori possono però ridurre la vita del prodotto: utilizzo intenso, danni ai componenti del prodotto, contatti con sostanze chimiche, temperature elevate, abrasioni, tagli, urti violenti, errori nell'uso e nella conservazione raccomandati. Nel dubbio che il prodotto non offra più la necessaria sicurezza, contattare la società C.A.M.P. SpA o il distributore.

SMALTIMENTO

Quando il prodotto è giunto alla fine della sua vita utile, è importante che venga smaltito in maniera corretta. Si raccomanda di separare per quanto possibile i diversi materiali (parti metalliche, tessili, plastiche) aiutandosi - se necessario - con strumenti opportuni. Le modalità di gestione dei rifiuti possono variare a seconda del luogo in cui ci si trova. Per gestire in maniera appropriata il prodotto (e il relativo imballaggio) a fine vita, verificare le disposizioni degli enti competenti locali.

TRASPORTO

Proteggere il prodotto dai rischi sopraelencati.

FRANÇAIS

INFORMATIONS GENERALES

Le Groupe C.A.M.P. apporte une réponse à tous les besoins des travailleurs en hauteur avec des produits légers et novateurs. Ils sont conçus, testés et fabriqués selon un système qualité certifié pour vous apporter un matériel fiable et performant. La présente notice est destinée à vous informer sur la bonne utilisation pour toute la durée de vie votre matériel: **lisez, comprenez, respectez rigoureusement et conservez cette notice**. En cas de perte, la notice est téléchargeable sur le site **www.camp.it**. La déclaration de conformité UE est aussi téléchargeable sur ce site. Le revendeur doit fournir la notice d'information dans la langue du pays de vente du produit.

UTILISATION

Ce produit ne doit être utilisé que par des personnes entraînées et compétentes ou bien sous la surveillance de personnes entraînées et compétentes. Cette notice ne vous apprendra pas les techniques du travail en hauteur, ou de toute autre activité associée: vous devez avoir reçu une formation adaptée avant d'utiliser ce produit. Grimper ou toute autre activité pour laquelle cet article puisse être utilisé, est dangereux. Un mauvais choix, une utilisation incorrecte ou un mauvais entretien du produit, peuvent provoquer des dommages, des blessures graves ou la mort. L'utilisateur doit être médicalement apte et capable de maîtriser sa sécurité et les situations d'urgences. Pour les systèmes d'arrêt des chutes, il est essentiel pour la sécurité que le dispositif ou le point d'ancrage soit toujours correctement positionné et que le travail soit effectué de manière à réduire au minimum le risque de chutes et la hauteur de chute. Vérifier que l'espace libre requis sous l'utilisateur sur le lieu de travail avant chaque utilisation possible, de manière qu'en cas de chute, il n'y ait pas de collision avec le sol, ni présence d'autre obstacle sur la trajectoire de chute. Un harnais d'antichute est le seul dispositif de préhension du corps qu'il soit permis d'utiliser dans un système d'arrêt des chutes. Le produit doit être utilisé comme indiqué dans cette notice et ne doit en aucun cas être modifié. Il doit être utilisé avec d'autres articles ayant des caractéristiques complémentaires et en accord avec les normes européennes (EN) et en tenant compte des limites de chaque pièce du matériel. Certaines utilisations incorrectes sont indiquées dans cette notice mais il est impossible d'énumérer ou même d'imaginer toutes les utilisations incorrectes. Si possible, ce produit doit être personnel. En cas d'utilisation par plusieurs personnes, ces instructions doivent être mises à disposition et respectées par chaque utilisateur.

ENTRETIEN

Nettoyage des parties textiles et plastiques: Laver exclusivement avec de l'eau et du savon neutre (température maximum de 30°C) et laisser sécher naturellement loin des sources de chaleur directe. *Nettoyage des parties en métal:* Laver à l'eau claire et essuyer. *Sanitarisation:* les procédures sont disponibles sur le site **www.camp.it**. *Température:* Garder ce produit en dessous de 80°C. En cas contraire, les caractéristiques du matériel pourraient être altérées. *Agents chimiques:* Rebuter le produit en cas de contact avec des réactifs chimiques, solvants ou carburants qui pourraient altérer les caractéristiques du produit. *Salissure non éliminable :* les taches d'origine inconnue qui ne peuvent pas être éliminées sont à considérer comme une contamination chimique et entraînent la mise hors service du produit.

STOCKAGE

Conserver le produit non emballé dans un endroit sec et ventilé, loin de la lumière et de sources de chaleur, de bords ou d'objets coupants, de substances corrosives et de toute autre cause possible de dommage ou détérioration. Ne pas laisser le produit exposé aux agents atmosphériques.

RESPONSABILITÉ

La société C.A.M.P. SpA ou le distributeur, décline toute responsabilité en cas de dommage, de blessure ou de décès provoqués par une mauvaise utilisation ou par un produit à marque C.A.M.P. modifié. Il est de la responsabilité de l'utilisateur de bien comprendre et suivre les instructions de cette notice pour une utilisation correcte et sûre de chaque produit fourni par ou par l'intermédiaire de C.A.M.P. SpA, de l'utiliser seulement pour les activités pour lesquelles il a été réalisé et d'appliquer toutes les procédures de sécurité. Avant l'utilisation de l'équipement, prendre toutes les dispositions concernant la mise en œuvre d'un éventuel sauvetage. Vous êtes personnellement responsables de vos actes et de vos décisions: si vous n'êtes pas en mesure d'assumer les risques qui en découlent, n'utilisez pas cet équipement.

GARANTIE 3 ANS

Ce produit est garanti pendant 3 ans à compter de la date d'achat, pour tout défaut de matière ou de fabrication. La garantie ne couvre pas: l'usure normale, les modifications ou retouches, le mauvais stockage, la corrosion, les dommages dus aux accidents et aux négligences, aux utilisations pour lesquelles ce produit n'est pas destiné.

INFORMATIONS SPÉCIFIQUES

INSTRUCTIONS D'UTILISATION

Champ d'application

Les dispositifs ANCHOPRO sont certifiés conformément à la norme EN 17961:2025 et conformément aux paragraphes applicables des normes européennes EN 354:2010, EN 795:2012 et EN 365:2004, ainsi qu'aux paragraphes applicables du Règlement (UE) 2016/425. De plus, ANCHORPRO a été testé conformément à la norme américaine ANSI/ASSP Z359.12-2019 et est donc compatible avec tout autre équipement conforme aux normes ANSI, en tenant compte des limites de chaque pièce de l'équipement. Ce produit est destiné à être utilisé pour la protection et la prévention des risques de chutes de hauteur en sauvetage, en travail en hauteur, en alpinisme, en escalade et autres sports verticaux utilisant des techniques similaires.

Utilisation

Pour la connexion, utiliser les trous de connexion ou ANSI Z359.12 pour une utilisation industrielle ou EN 12275 pour une utilisation en alpinisme ; en cas de liaisons permanentes, privilégier les maillons rapides (Classe Q). Eviter les contraintes transversales sur les mousquetons (**fig.1b**). En cas de connexion directe à un dispositif textile (**fig.1a**), vérifier que la surface de l'ANCHORPRO n'est pas endommagée au point d'être coupante.

La charge de rupture minimale (CRM) et la charge maximale d'utilisation (CMU) sont indiquées dans le **tableau A**.

Toutes les configurations de connexion respectant les indications ci-dessous sont possibles (**fig.2-3**) :

- avec ANCHORPRO 4, il faut respecter un angle maximum de 120° entre les forces résultantes, en vue d'éviter les surcharges dues à l'effet de multiplication des forces (**fig. 2**) ;
- avec ANCHORPRO 8 et ANCHORPRO 12, si l'on utilise uniquement les trous dans la zone de connexion centrale, indiquée sur le marquage, il faut respecter un angle maximum de 120° entre les forces résultantes, en vue d'éviter les surcharges dues à l'effet de multiplication des forces (**fig. 3**) ;
- avec ANCHORPRO 8 et ANCHORPRO 12, si l'on utilise les trous à l'extérieur de la zone de connexion centrale, indiquée sur le marquage, il faut maintenir une connexion équilibrée et au moins deux connexions par côté (**fig.3**).

La charge de rupture minimale (CRM) correspond à la configuration de connexion la plus faible, présentée dans la **fig. 2**. La charge de rupture minimale (CRM) et la charge maximale d'utilisation (CMU) sont indiquées dans le **tableau A**. En cas de connexions multiples, respecter un angle maximum de 120° entre les forces résultantes, en vue d'éviter toute surcharge due à l'effet de multiplication des forces (**fig. 3**). Éviter de faire travailler le ANCHORPRO contre des arêtes vives qui puissent en compromettre la résistance (**fig.2**). ANCHORPRO ne doivent pas être utilisées seules comme éléments d'arrêt d'une chute. ANCHORPRO peut être utilisé dans un système antichute si elle est jumelée à un absorbeur d'énergie EN 355 et à des connecteurs EN 362 ; dans ce cas, la longueur la plus grande du système ANCHORPRO/longe/absorbeur/connecteurs ne doit jamais dépasser 2 m et la longe doit être connectée à l'élément d'accrochage (A) du harnais d'antichute EN 361. Lorsqu'il est utilisé dans un système antichute, le système doit limiter la force d'arrêt à moins de 6 kN. Cette force est transmise à la structure, qui doit donc être vérifiée en termes de résistance minimale (12 kN pour les ancrages métalliques ou 18 kN pour les ancrages textiles) et de direction d'application de cette force. Ne pas se placer au-dessus de l'amarrage et adopter des précautions pour éviter les effets pendulaires. Se doter de l'équipement de sauvetage approprié et fournir une formation adéquate aux équipes de travail afin qu'elles puissent rapidement aider les blessés à minimiser les effets de la suspension inerte. Ne pas utiliser ce dernier pour soulever des charges.

CONTRÔLE PERIODIQUE

La sécurité de l'utilisateur est liée au maintien de l'efficacité et à la résistance de l'équipement. En plus de l'inspection visuelle normale effectuée avant, pendant et après chaque utilisation, ce produit doit être inspecté par une personne compétente avec une fréquence minimale d'une fois tous les 12 mois. Envisager d'augmenter la fréquence des inspections en cas d'utilisation par plusieurs personnes ou d'utilisation intensive. L'enregistrement de la date de première utilisation et de toutes les inspections effectuées doit être effectué sur la fiche de vie du produit : conserver la documentation pour le contrôle et pour référence pendant toute la durée de vie du produit. Ne pas supprimer ou altérer les marquages du produit. Mettre le produit au rebut si son historique complet ne peut être connu et / ou si les marquages ne sont pas lisibles. Si un des défauts suivants apparaît, le produit doit être mis au rebut et les pièces en question doivent être remplacées par des pièces détachées disponibles (voir www.camp.it) :

- présence de fissure
- usure excessive du dispositif (>1 mm)
- corrosion affectant gravement l'état de surface du métal (ne disparaît pas après un ponçage manuel léger au papier de verre)
- présence de déformation permanente

Si le produit ou l'un de ses composants présente des signes d'usure ou des défauts, il doit être remplacé même avant la fin de sa durée de vie prévue, même si ce n'est qu'en cas de doute. Attention : un changement de couleur peut indiquer une contamination chimique. Chaque élément faisant partie du système de sécurité peut être abîmé durant une chute et il doit donc toujours être examiné avant d'être réutilisé. Tout produit, ayant subi une chute importante, doit être mis au rebut car il peut avoir subi des dommages invisibles à l'œil nu.

DUREE DE VIE

La durée de vie du produit est illimitée, en l'absence de causes de mise au rebut et à condition d'effectuer les contrôles périodiques, au moins une fois tous les 12 mois à compter de la date de la première utilisation du produit, et de consigner les résultats dans la fiche de vie du produit. Les facteurs suivants font exception et peuvent réduire la durée de vie du produit: utilisation intense, dommages causés à des composants du produit, contact avec des substances chimiques, températures élevées, abrasions, coupures, chocs violents, mauvaises utilisations et conservation. En cas de doute quant à la sécurité offerte par ce produit, contacter la société C.A.M.P. SpA ou le distributeur.

ÉLIMINATION

Lorsque le produit a atteint la fin de sa durée de vie utile, il est important de l'éliminer correctement. Il est recommandé de séparer au maximum les différents matériaux (pièces métalliques, textiles, plastiques) à l'aide - si nécessaire - d'outils adaptés. Les méthodes de gestion des déchets peuvent varier selon l'endroit où il se trouve. Pour gérer correctement le produit (et son emballage) en fin de vie, vérifier les dispositions des autorités locales compétentes.

TRANSPORT

Protéger le produit des risques énoncés ci-dessus.

DEUTSCH

ALLGEMEINE INFORMATIONEN

Die C.A.M.P. Gruppe bietet leichte und innovative Produkte, die auf die Bedürfnisse der Höhenarbeiter zugeschnitten sind. Um die Zuverlässigkeit und Sicherheit dieser Produkte zu gewährleisten, werden sie während ihrer Entwicklungs-, Prüfungs- und Herstellungsphase einer zertifizierten Qualitätskontrolle unterzogen. Diese Gebrauchsanweisung enthält alle Informationen über die korrekte Anwendung des Produkts für seine gesamte Lebensdauer: **Es gilt sie zu lesen, zu verstehen, strikt zu beachten und aufzubewahren**. Im Falle von Verlust kann die Gebrauchsanweisung unter **www.camp.it** heruntergeladen werden. Die Europäische Konformitätskennzeichnung kann von dieser Internetseite heruntergeladen werden. Der Wiederverkäufer muss die Gebrauchsanweisung in der jeweiligen Sprache des Landes zur Verfügung stellen, in dem das Produkt verkauft wird.

VERWENDUNG

Diese Ausrüstung darf nur von ausgebildeten und kompetenten Personen oder unter Aufsicht dieser Personen verwendet werden. Diese Gebrauchsanweisung ist nicht gleichzusetzen mit einer Ausbildung, in der Ihnen wichtige Techniken der Industriekletterei übermittelt werden. Sie müssen eine entsprechende Einweisung erhalten haben, bevor Sie diese Ausrüstung verwenden können. Klettern oder jede andere Aktivität, für die dieses Produkt verwendet werden kann, ist potentiell gefährlich. Jede falsche Anwendung bzw. Verwendung oder eine unsachgemäße Wartung der Produkte kann Schäden verursachen, die zu schweren Verletzungen oder zu tödlichen Unfällen führen können. Der Verwender muss demnach medizinisch in der Lage und fähig sein, seine eigene Sicherheit zu verantworten und in Notsituationen sachgemäß zu handeln. Was die Auffangsysteme betrifft, ist es für die Sicherheit wesentlich, dass der Ankerpunkt immer richtig positioniert ist und dass die Arbeiten so durchgeführt werden, dass das Fallrisiko und die Fallhöhe minimiert werden. Kontrollieren Sie vor jedem Einsatz die lichte Höhe unterhalb des Arbeitsplatzes des Benutzers, um sicherzustellen, dass er im Fall eines Absturzes weder auf den Boden prallen noch an irgendwelche den verfügbaren Sturzraum einschränkende Hindernisse stoßen kann. Ein Komplettgurt ist die einzige akzeptable Körperhaltevorrichtung, die in einem Absturzsicherungssystem verwendet werden kann. Das Produkt darf ausschließlich wie nachstehend beschrieben benützt und nicht abgeändert werden. Es darf nur zusammen mit anderen, den Europäischen Normen (EN) entsprechenden Vorrichtungen verwendet werden, wobei auf den beschränkten Anwendungsbereich jedes einzelnen Teils zu achten ist. In dieser Gebrauchsanweisung sind einige Beispiele der falschen Anwendung dargestellt, aber die Missbrauchsmöglichkeiten sind so zahlreich, dass sie in ihrer Gesamtheit nicht aufgezeigt bzw. aufgezählt werden können. Dieses Produkt sollte ausschließlich zum persönlichen Gebrauch bestimmt werden. Sollten mehrere Personen diese Gebrauchsanweisung benutzen, muss sie jedem Benutzer zur Verfügung stehen und von ihm beachtet werden.

WARTUNG

Reinigung der Textil- und Plastikteile: Spülen Sie die Einzelteile nur mit weichem Wasser und Neutralseife. Verwenden Sie eine maximale Wassertemperatur von 30°C und lassen Sie die Materialien auf natürliche Weise, fern von direkten Wärmequellen, trocknen. *Reinigung der Metallteile:* Spülen Sie die Teile nur mit weichem Wasser und trocknen Sie sie ab. *Reinigung und Desinfektion:* Für die Vorgangsweise siehe auf der Website **www.camp.it**. *Temperatur:* Damit die Leistungsfähigkeit und die Sicherheit dieses Produktes nicht beeinträchtigt werden, sollte es Temperaturen über 80°C nicht ausgesetzt werden. Chemische *Substanzen:* Verwenden Sie das Produkt nicht mehr, wenn es mit chemischen Substanzen, Lösungsmitteln oder Kraftstoffen in Berührung gekommen ist, die die Eigenschaften des Produktes beeinträchtigt haben könnten. *Nicht entfernbarer Schmutz:* Flecken unbekannter Herkunft, die nicht entfernt werden können, sind als chemische Verunreinigung zu betrachten und setzen eine Entsorgung des Produkts voraus.

LAGERUNG

Bewahren Sie das Produkt unverpackt an einem kühlen und belüfteten, trockenen und dunklen Ort auf, fernab von Wärmequellen, hoher Feuchtigkeit, scharfen Kanten, spitzen Gegenständen, Korrosionsmitteln oder anderen möglichen Schadensquellen. Das Produkt keinen Witterungseinflüssen aussetzen.

VERANTWORTUNG

Die Aktiengesellschaft C.A.M.P. SpA und die Wiederverkäufer haften nicht für Schäden, Verletzungen oder tödliche Unfälle, die auf unsachgemäße Anwendung oder auf die Verwendung von abgeänderten Produkt der Marke C.A.M.P. zurückzuführen sind. Es obliegt der Verantwortung des Benutzers bzw. der Benutzerin, sich anhand der Gebrauchsanweisung mit den C.A.M.P. SpA - Produkten vertraut zu machen und sich zu vergewissern, dass das Produkt nur für den vorgesehenen Zweck verwendet wird und dass alle Sicherheitsvorkehrungen getroffen worden sind. Bevor Sie diese Ausrüstung verwenden, müssen Sie erwägen, wie eine eventuelle Rettungsaktion im Notfall in aller Sicherheit und mit größter Wirksamkeit durchgeführt werden kann. Sie sind persönlich für Ihre Handlungen und Entscheidungen verantwortlich. Wenn Sie nicht in der Lage sind, die daraus entstehenden Risiken zu tragen, sollten Sie diese Ausrüstungsgegenstände nicht benützen.

DREI JAHRE GARANTIE

Auf alle Material- und Fabrikationsfehler haben Sie bei diesem Produkt eine Garantie von drei Jahren ab Kaufdatum. Ausgenommen von der Garantie sind: der normale Verschleiß, Abänderungen oder Nachbesserungen, Korrosionserscheinungen, Schäden aufgrund von Unfällen oder Nachlässigkeit sowie der Gebrauch des Produktes für nicht vorgesehene Einsatzbereiche.

PRODUKTSPEZIFISCHE INFORMATIONEN

GEBRAUCHSANWEISUNG

Anwendungsbereich

Bei ANCHORPRO handelt es sich um nach EN 17961:2025 und nach den anwendbaren Punkten der europäischen Normen EN 354:2010, EN 795:2012 und EN 365:2004 sowie nach den anwendbaren Punkten der Verordnung (EU) 2016/425 zertifizierte Vorrichtungen. Darüber hinaus ist ANCHORPRO im Einklang mit der amerikanischen Norm ANSI / ASSP Z359.12-2019 zertifiziert und damit mit weiterer Ausrüstung kompatibel, die nach ANSI-Normen zertifiziert sind, sofern die Grenzwerte jedes einzelnen Ausrüstungsteils berücksichtigt werden. Dieses Produkt ist dazu bestimmt, zum Schutz und zur Vermeidung von Absturzrisiken bei Rettungsarbeiten, Höhenarbeiten, Bergsteigen, Klettern und anderen vertikalen Sportarten mit ähnlichen Techniken eingesetzt zu werden.

Verwendung

Für die Verbindung sind die verfügbaren Anschlagpunkte (**Abb. 1a**) zu verwenden. Verwenden Sie Verbindungselemente gemäß EN 362 oder ANSI Z359.12 für den Einsatz in der Industrie bzw. EN 12275 für den Einsatz im Gebirge; bei dauerhaften Verbindungen sind Karabiner (Klasse Q) zu bevorzugen. Vermeiden Sie Querbelastungen an den Karabinern (**Abb.1b**). Achten Sie bei einer direkten Verbindung mit einem Textilprodukt darauf (**Abb.1A**) dass die Oberfläche des ANCHORPRO nicht beschädigt und somit scharfkantig ist.

Die Mindestreißlast (MBL) und die maximale Arbeitslast (WLL) werden in **Tabelle A** dargestellt.

Es sind alle Konfigurationen möglich, welche die folgenden Angaben berücksichtigen (**Abb. 2 - 3**):

- mit ANCHORPRO 4 ist ein Maximalwinkel von 120° zwischen den wirkenden Kräften zu beachten, um eine Überlastung durch sich verstärkende Kräfte zu vermeiden (**Abb. 2**);
- mit ANCHORPRO 8 und ANCHORPRO 12 muss, sofern ausschließlich die gekennzeichneten zentralen Ösen verwendet werden, ein Maximalwinkel von 120° zwischen den wirkenden Kräften zu beachten, um eine Überlastung durch sich verstärkende Kräfte zu vermeiden (**Abb. 3**);
- mit ANCHORPRO 8 und ANCHORPRO 12 muss, sofern mindestens eine nicht als "Öse für die Konfiguration mit einzelner zentralen Öse" gekennzeichnete Öse verwendet wird, die Verbindung im Gleichgewicht und mit mindestens zwei Verbindungen pro Seite erfolgen (**Abb. 3**).

Das Anliegen an scharfen Kanten ist zu verhindern. (**Abb.2**). Um einen Schutz vor einem Absturz bieten zu können, müssen ANCHORPRO unbedingt zusammen mit anderen Vorrichtungen verwendet werden. So muss ANCHORPRO, das zu einem Auffangsystem gehört, zusammen mit einem Kraftabsorbierenden Falldämpfer (nach EN 355) und Verbindungselementen (nach EN 362) eingesetzt werden; außerdem muss das System Seile-Falldämpfer-Verbindungselemente, das höchstens 2 m lang sein darf, mit dem Verbindungselement (A) eines Auffanggurts (nach EN 361) gekoppelt sein. Maßnahmen gegen Pendeln sind zu treffen. Wird es in einem Fallschutzsystem eingesetzt, hat dieses den Fangstoß unter 6 kN zu begrenzen. Der Fangstoß wird auf die Struktur übertragen, die folglich im Hinblick auf den Mindestwiderstand (12 kN für metallische Verankerungen oder 18 kN für Textilverankerungen) sowie auf die Anwendungsrichtung derselben zu überprüfen ist. Keine Position oberhalb des Verankerungspunkt einnehmen und Maßnahmen gegen Pendeln treffen. Sich mit geeigneter Rettungsausrüstung ausstatten und für die entsprechende Ausbildung der Arbeitsteams sorgen, damit sie der verunglückten Person sofortige Hilfe leisten können, um die Auswirkungen des reglosen Hängens auf ein Mindestmaß zu reduzieren. Das Produkt nicht zum Anheben von Lasten verwenden.

PERIODISCHE ÜBERPRÜFUNG

Die Sicherheit der Benutzer hängt von der uneingeschränkten Wirkungskraft und Haltbarkeit der Ausrüstung ab. Neben der normalen Sichtprüfung vor, während und nach jeder Verwendung muss dieses Produkts mindestens einmal alle 12 Monate von einer sachkundigen Person überprüft werden; bei Verwendung durch mehrere Personen oder bei starker Beanspruchung sollten häufigere Überprüfungen in Betracht gezogen werden. Das Datum des Ersteinsatzes und aller durchgeführten Überprüfungen muss auf dem Produktdatenblatt vermerkt werden: Diese Dokumentation zur Kontrolle und Einsichtnahme während der gesamten Lebensdauer des Produkts aufbewahren. Die Kennzeichnungen auf dem Produkt weder entfernen noch verändern. Das Produkt außer Betrieb nehmen, wenn seine vollständige Geschichte nicht bekannt ist und/oder wenn die Kennzeichnungen nicht lesbar sind. Sollte einer der nachstehenden Defekte festgestellt werden, darf das Produkt nicht mehr verwendet werden:

- Vorhandensein von Rissen
- Übermäßiger Verschleiß der Vorrichtung (> 1 mm)
- Korrosion, die den Oberflächenzustand des Metalls gravierend verändert (und die auch nach leichtem Reiben mit Schmirgelpapier nicht verschwindet)
- Vorhandensein dauerhafter Verformungen

Weist das Produkt oder einer seiner Bestandteile Verschleißerscheinungen oder Mängel auf, so ist es auch vor Ablauf seiner voraussichtlichen Lebensdauer zu ersetzen, und sei es nur im Zweifelsfall. Achtung: Eine Farbveränderung kann auf eine chemische Verunreinigung hinweisen. Jeder durch einen Absturz beanspruchte Bestandteil des Sicherungssystems kann Schäden aufweisen und muss vor dem nächsten Gebrauch geprüft werden. Nach einem harten Fangstoß darf das Produkt nicht mehr benutzt werden, da durch innere, mit dem bloßen Auge nicht erkennbare Schäden entstanden sein könnten, die seine Festigkeit und Funktionsfähigkeit vermindert haben.

LEBENSDAUER

Die Lebensdauer des Produkts ist unbegrenzt, sofern keine Umstände auftreten, die es außer Betrieb setzen und sofern zumindest einmal pro Jahr ab seinem Ersteinsatzdatum regelmäßige Kontrollen durchgeführt und die Ergebnisse in das Produktdatenblatt eingetragen werden. Die folgenden Faktoren verringern die Lebensdauer des Produktes: Intensiver Gebrauch, Beschädigung eines oder mehrerer Produktbestandteile, Berührung mit chemischen Substanzen, hohe Temperaturen, unsachgemäße Verwendung und Lagerung, starke Stürze, Abrieb und Schnitte. Falls Sie vermuten, dass das Produkt nicht mehr sicher und zuverlässig ist, setzen Sie sich in Verbindung mit C.A.M.P. SpA oder Ihrem Wiederverkäufer.

ENTSORGUNG

Erreicht das Produkt das Ende seiner Nutzungsdauer, muss es ordnungsgemäß entsorgt werden. Die verschiedenen Materialien (Metallteile, Textilien, Kunststoffe) sollten möglichst getrennt werden, gegebenenfalls mit geeigneten Hilfsmitteln. Die Art der Abfallbewirtschaftung kann je nach dem Ort, an dem man sich befindet, variieren. Für eine sachgerechte Entsorgung des Produkts (und seiner Verpackung) am Ende seines Lebenszyklus sind die Vorschriften der zuständigen Behörden vor Ort zu beachten.

TRANSPORT

Das Produkt vor den oben erwähnten Risiken schützen.

X - KENNZEICHNUNG

1. Name und Anschrift des Herstellers **2.** Name der Vorrichtung **3.** Referenznummer des Produkts **4.** Entspricht der Europäischen Verordnung (EU) 2016/425 **5.** Nr. des Organs zur Herstellungskontrolle des Produkts **6.** Minimale Bruchlast **7.** Maximale Gebrauchslast für den Einsatz als Seilrolle (WLL) **8.** Geltende Norm und Jahr Veröffentlichung **9.** Herstellungsdatum (Monat/Jahr) **10.** Seriennummer **11.** Gebrauchsanweisung lesen **12.** Das Modell ist auch gemäß EAC (Russland-Weissrussland-Kasachstan-Armenien-Kirgisistan standard) zertifiziert **13.** Das Modell ist auch gemäß ANSI (USA) **14.** Ösen für die Konfiguration mit einzelner zentralen Öse (siehe Abb. 3)

W1 - Organ zur Herstellungskontrolle des Produkts:
W2 - Zertifikationsorganismus für EU-Typ:

J - DATENBLATT

1. Modell **2.** Seriennummer **3.** Herstellungsdatum (Monat/Jahr) **4.** Kaufdatum **5.** Datum der ersten Verwendung **6.** Benutzer **7.** Bemerkungen **8.** Kontrolle alle 12 Monate **9.** Datum **10.** OK **11.** Name/Unterschrift **12.** Datum der nächsten Überprüfung

ESPAÑOL

INFORMACIÓN GENERAL

El Grupo C.A.M.P. da respuesta a todas las necesidades de los trabajadores en altura con artículos ligeros e innovadores que son diseñados, testados y fabricados dentro de un sistema de calidad certificado, con el fin de ofrecer un producto fiable y seguro. Las presentes instrucciones están destinadas a informar sobre la correcta utilización del producto durante toda su vida. **Lea, comprenda, observe estrictamente y conserve estas instrucciones**. En caso de pérdida, puede descargarlas en el sitio web **www.camp.it**. La declaración de conformidad UE se puede descargar de esta página web. El distribuidor debe proporcionar el manual de información en la lengua del país en que se vende el producto.

UTILIZACIÓN

Este equipo debe ser utilizado únicamente por personas formadas y competentes o bajo la supervisión directa de personal con la formación y competencias adecuadas. Estas instrucciones no enseñan técnicas para trabajar en altura ni para cualquier otra actividad asociada, por lo que es necesario haber recibido una formación adecuada antes de utilizar este equipo. La escalada y cualquier otra actividad en la que estos productos puedan ser utilizados son intrínsecamente peligrosas. No escoger el equipo adecuado, usarlo incorrectamente o no realizar el mantenimiento debido podría producir daños, lesiones o incluso la muerte. El usuario debe estar médicamente apto y ser capaz de velar por su seguridad y de proceder correctamente en situaciones de emergencia. Para usar los equipos anticaídas de forma segura, es esencial que el dispositivo o el punto de anclaje estén posicionados correctamente y que el trabajo se realice de forma que minimice tanto el riesgo de caída como la altura de la propia caída. Antes de cada utilización, compruebe que la distancia de seguridad con respecto al lugar de trabajo es correcta, para que, en caso de accidente, no llegue a colisionar con el suelo o con otros obstáculos que pudieran encontrarse en la trayectoria de caída. El arnés integral es el único dispositivo de suspensión que se debe emplear en sistemas anticaída. Este producto debe usarse como se indica en las instrucciones y no se debe modificar en ninguna circunstancia. Puede utilizarse conjuntamente con cualquier otro producto de acuerdo con las especificaciones y las normas EN, considerando las limitaciones particulares de cada producto. En esta nota se indican únicamente algunos de los usos no permitidos o indebidos. Existen muchos más, pero es imposible citarlos todos o incluso llegar a imaginarlos. Se recomienda que este producto se destine al uso personal de un individuo. En caso de uso por parte de varias personas, estas instrucciones deben estar a disposición y ser respetadas por cada usuario.

MANTENIMIENTO

Limpieza de las partes textiles y de plástico: aclárelas con agua limpia (<30°C) y jabón neutro, no aplique calor directo. *Limpieza de las partes metálicas:* aclárelas con agua limpia y séquelas. *Higienización: los procedimientos pueden consultarse en el sitio* **www.camp.it.** *Temperatura:* mantenga este producto siempre a una temperatura inferior a 80°C, de lo contrario, podría alterar su funcionamiento. *Sustancias químicas:* no use este producto si ha estado en contacto con alguna sustancia química, disolvente o carburante que pueda alterar sus características. *Suciedad no removible:* las manchas de origen desconocido que no puedan ser eliminadas se considerarán contaminación química y resultarán en la eliminación del producto.

ALMACENAMIENTO

Conserve el producto desembalado en un lugar fresco, seco y ventilado, oscuro y lejos de cualquier fuente de calor, nivel de humedad elevado u otros agentes corrosivos que puedan dañarlo. No deje el producto expuesto a la intemperie

RESPONSABILIDAD

La firma C.A.M.P. SpA, o el distribuidor, no aceptará ninguna responsabilidad ante daños, lesiones o muertes ocasionados por el mal uso o modificación de cualquier producto de la marca C.A.M.P. . Es responsabilidad del usuario en todo momento asegurarse de que entiende la correcta y segura utilización de cualquier producto de C.A.M.P. SpA, de que lo utiliza solo para la actividad para la que ha sido diseñado y de que aplica todas las medidas de seguridad. Antes de su utilización, debe asegurarse de que conoce el procedimiento para un rescate seguro y eficiente. Usted asume personalmente la responsabilidad de sus acciones y los riesgos que pueda correr. Si no es capaz de cumplir esta normativa, no utilice este equipamiento.

3 AÑOS DE GARANTÍA

Este producto tiene una garantía de tres años, que comienza a contar a partir de la fecha de adquisición, contra defectos de materiales o de fabricación. Esta garantía no cubre: desgaste, modificaciones o alteraciones, incorrecta conservación, corrosión, uso inadecuado y usos para los cuales no haya sido diseñado.

INFORMACION ESPECÍFICA

INSTRUCCIONES DE USO

Descripción

ANCHORPRO son dispositivos certificados conforme a la norma EN 17961:2025 y a los puntos aplicables de las normas europeas EN 354:2010, EN 795:2012 y EN 365:2004, así como a los puntos aplicables del Reglamento (UE) 2016/425. Además, ANCHORPRO ha sido probado de acuerdo con la norma estadounidense ANSI / ASSP Z359.12-2019, por lo que es compatible con otros equipos que cumplen con las normas ANSI, teniendo en cuenta los límites de cada componente del equipo. Este producto está destinado a ser utilizado para la protección y prevención de riesgos de caídas desde alturas en trabajos de rescate, trabajos en altura, montañismo, escalada y otros deportes verticales que utilizan técnicas similares.

Utilización

Para la conexión, utilice los orificios de enganche disponibles (**Fig. 1a**). Utilice conectores EN 362 o ANSI Z359.12 para uso industrial o EN 12275 para uso en montañismo; en caso de conexiones permanentes, opte por eslabones rápidos (Clase Q). Evite los esfuerzos transversales en los mosquetones (**Fig. 1b**). En caso de conexión directa a un dispositivo textil (**Fig.1a**), asegúrese de que la superficie del ANCHORPRO no esté dañada de tal forma que resulte afilada. La carga de rotura mínima (MBL) y la carga máxima de trabajo (WLL) se indican en **la tabla A**. Se pueden realizar todas las configuraciones de conexión que respeten las siguientes indicaciones (**Fig. 2-3**):

- Con ANCHORPRO 4, respete un ángulo máximo de 120° entre las fuerzas resultantes para evitar sobrecargas debidas a efectos de multiplicación de fuerzas (**Fig. 2**).
- Con ANCHORPRO 8 y ANCHORPRO 12, si se utilizan únicamente los orificios centrales de conexión, identificados en el marcado, respete un ángulo máximo de 120° entre las fuerzas resultantes para evitar sobrecargas debidas a efectos de multiplicación de fuerzas (**Fig. 3**).
- Con ANCHORPRO 8 y ANCHORPRO 12, si se utiliza al menos un orificio que no esté identificado como orificio central de conexión, tal como se muestra en el marcado, mantenga una conexión equilibrada y al menos dos conexiones por cada lado (**fig. 3**).

Evite en todo momento que ANCHORPRO descanse o golpee sobre aristas o esquinas que puedan disminuir su resistencia (**fig.2**). ANCHORPRO no deben ser utilizadas como único sistema de detención de caídas. ANCHORPRO pueden ser utilizadas como sistema de detención de caídas siempre con un disipador EN 355 y conectores EN 362; en este caso la longitud máxima del conjunto (cinta - disipador - conectores) no deberá exceder los 2 metros, y deberá ser conectado al anillo de fijación de un arnés EN 361. Tomar medidas para evitar péndulo. Si se utiliza en un sistema anticaídas, el sistema debe limitar la fuerza de parada bajo los 6 kN. Cuando se utiliza en un sistema anticaídas, el sistema debe limitar la fuerza de parada a menos de 6 kN. Esta fuerza se transmite a la estructura, por lo que debe comprobarse la resistencia mínima (12 kN para anclajes de meta o 18 kN para anclajes textiles) y la dirección de aplicación de la propia fuerza. No se sitúe por encima del anclaje y tome precauciones para evitar los efectos de péndulo. Adoptar equipamientos de rescate adecuados y formación adecuada a los equipos de trabajo para que puedan ayudar rápidamente al individuo accidentado y minimizar los efectos de la suspensión inerte. Este producto no se debe usar para elevar cargas.

REVISIÓN PERIÓDICA

La seguridad de los usuarios depende de la continua eficiencia y durabilidad del equipo. Además de la revisión visual habitual llevada a cabo antes, durante y después de cada uso, este producto debe ser inspeccionado por una persona competente al menos una vez cada 12 meses; considere la posibilidad de aumentar la frecuencia de las revisiones en caso de uso intensivo o por más de una persona. En la hoja de vida del producto debe quedar constancia de la fecha del primer uso y de todas las revisiones realizadas: conserve esta documentación para su comprobación y como referencia durante toda la vida útil del producto. No retire ni altere los marcados del producto. Retire el producto del uso si no se puede conocer su historial completo y/o si los marcados no son legibles. En caso de que exista uno de los siguientes defectos, el producto debe dejar de usarse de inmediato:

- presencia de fisuras
- desgaste excesivo del dispositivo (>1 mm)
- corrosión que altera gravemente el estado de la superficie del metal (no desaparece tras un ligero frotamiento con papel de lija)
- presencia de deformaciones permanentes

Si el artículo o uno de sus componentes muestra signos de desgaste o defectos, debe ser sustituido incluso antes del final de su vida útil prevista, aunque solo sea en caso de duda. Atención: una variación de color puede indicar una contaminación química. Cualquier componente del sistema puede resultar dañado durante una caída y, en consecuencia, se debe examinar siempre antes de volver a utilizarlo. Todo producto que se haya empleado para parar una caída grave debe ser sustituido, porque puede que haya sufrido daños no perceptibles a simple vista.

VIDA ÚTIL

La vida útil del producto es ilimitada siempre y cuando no posea defectos, se realice la pertinente revisión periódica, por lo menos cada 12 meses a partir de la fecha del primer uso del mismo, y este control sea recogido en la ficha de vida útil del producto. Los siguientes factores pueden reducir la vida útil del producto: uso intensivo, daño en los componentes del producto, contacto con sustancias químicas, temperaturas elevadas, abrasiones, cortes, choques violentos, errores en el uso y en las recomendaciones para el mantenimiento. Si no está seguro de que el producto ofrece la seguridad necesaria, póngase en contacto con C.A.M.P. SpA o con su distribuidor.

ELIMINACIÓN

Cuando el producto ha llegado al final de su vida útil, es importante eliminarlo correctamente. Se recomienda separar los distintos materiales (piezas metálicas, textiles, plásticos) en la medida de lo posible, utilizando herramientas adecuadas si es necesario. Los métodos de gestión de residuos pueden variar en función del lugar. Para gestionar adecuadamente el producto (y su embalaje) al final de su vida útil, consulte la normativa de las autoridades locales competentes.

TRANSPORTE

Proteger el producto contra los riesgos detallados en el apartado anterior.

X - MARCAJE

1. Nombre y dirección del fabricante **2.** Nombre del equipamiento **3.** Referencia de producto **4.** Marca que indica la conformidad según el reglamento europeo (UE) 2016/425 **5.** N° del organismo controlador de la fabricación de este producto **6.** Carga de ruptura mínimo **7.** Carga de trabajo límite para uso de polea (WLL) **8.** Norma de referencia y año de publicación **9.** Mes y año de fabricación **10.** Numero de serie **11.** Leer las instrucciones antes de usar este producto **12.** El modelo está certificado de acuerdo a la norma EAC (Rusia-Bielorrusia-Kazajistán-Armenia-Kirguistán estándar) **13.** El modelo está certificado de acuerdo a la norma ANSI (USA) **14.** Orificios para la configuración con un único orificio central (véase la fig. 3)

W1 - Organismo controlador de la fabricación de este producto
W2 - Organismo notificado que interviene en el examen UE de tipo

J - FICHA DE LA VIDA ÚTIL

1. Modelo **2.** Numero de serie **3.** Mes y año de fabricación **4.** Fecha de compra **5.** Fecha de la primera utilización **6.** Usuario **7.** Comentarios **8.** Inspección cada 12 meses **9.** Fecha **10.** OK **11.** Nombre/Firma **12.** Fecha de la próxima revisión

PORTUGUÊS

INFORMAÇÕES GERAIS

O grupo C.A.M.P. atende às necessidades das pessoas que trabalham em altura, com produtos leves e inovadores. São concebidos, testados e produzidos com um sistema de qualidade certificado, para lhes oferecer um produto confiável e seguro. As presentes instruções servem para lhes informar sobre o uso correto do produto, durante toda a sua vida útil: **leia, entenda, observe rigorosamente e guarde estas instruções**. Em caso de perda, as instruções podem ser baixadas através do site **www.camp.it**. A declaração de conformidade UE pode ser descarregada através deste sítio. O revendedor deve fornecer o manual de instruções no idioma do país onde o produto é vendido.

USO

Este equipamento deve ser utilizado apenas por pessoas treinadas e competentes, ou então sob a supervisão de pessoas treinadas e competentes. Com estas instruções, vocês não aprenderão as técnicas dos trabalhos em altura nem de qualquer outra atividade associada: antes de usar este equipamento, é necessário ter recebido uma formação apropriada sobre o mesmo. As escaladas e todas as outras atividades para a qual este produto pode ser utilizado são potencialmente perigosas. Uma escolha ou uso incorreto, ou uma manutenção incorreta do produto pode causar danos, feridas graves e pode até levar à morte. O usuário deve ser medicamente apto capaz de verificar a própria segurança e de manter sob controle as situações de emergência. Para os sistemas antiqueda, é essencial para a segurança que o dispositivo ou o ponto de ancoragem esteja sempre posicionado de maneira correta e que o trabalho seja efetuado de modo a reduzir ao mínimo o risco de quedas e a altura de queda. Verificar o espaço livre abaixo do usuário no local de trabalho e antes de qualquer uso, para que em caso de queda não ocorra a colisão com o solo, e para que não hajam outros obstáculos no percurso de queda. O arnês antiqueda é o único dispositivo aceitável que pode ser usado em um sistema antiqueda. Este produto deve ser utilizado apenas da maneira descrita a seguir e não deve ser modificado. Deve ser utilizado juntamente com outros produtos com características apropriadas e de acordo com as normativas europeias (EN), levando em consideração os limites de cada uma das peças do equipamento. Nestas instruções, serão apresentados alguns exemplos de uso inadequado, mas como há muitos outros exemplos de aplicações erradas, é impossível listar ou imaginar todos. Se possível, este produto deve ser considerado como pessoal. Em caso de utilização por mais de uma pessoa, estas instruções devem ser disponibilizadas e respeitadas por cada utilizador.

MANUTENÇÃO

Limpeza das partes de tecido e plástico: lavar exclusivamente com água doce e sabão neutro (temperatura máxima 30°C) e deixar secar naturalmente, longe de fontes diretas de calor. *Limpeza das partes metálicas:* lavar com água doce e enxaguar. *Higienização:* os procedimentos estão disponíveis no sítio web **www.camp.it**. *Temperatura:* manter este produto a uma temperatura inferior a 80°C, para não prejudicar o desempenho e a segurança do produto. *Agentes químicos:* retirar o produto em caso de contato com reagentes químicos, solventes ou carburantes, pois podem alterar as características do produto. *Sujidade não removível:* manchas de origem desconhecida que não são removíveis devem ser consideradas contaminação química e envolvem a eliminação do produto.

CONSERVAÇÃO

Conserve o produto não embalado em local fresco, seco e ventilado, longe de fontes de luz e calor, humidade elevada, arestas ou objetos pontiagudos, substâncias corrosivas ou qualquer outra possível causa de danos ou deterioração. Não deixe o produto exposto aos agentes atmosféricos.

RESPONSABILIDADE

A sociedade C.A.M.P. SpA, ou o distribuidor, eximem-se de qualquer responsabilidade por danos, feridas ou morte causados por uso inadequado ou por um produto C.A.M.P. modificado. É de responsabilidade do usuário compreender e seguir as instruções para o uso correto e seguro de todos os produtos fornecidos por ou através da C.A.M.P. SpA, além de utilizá-lo somente para as atividades para as quais foi fabricado e aplicar todos os procedimentos de segurança. Antes de utilizar o equipamento, analisar como um eventual salvamento, em caso de emergência, possa ser efetuado em segurança e de maneira eficiente. Vocês são responsáveis pelas próprias ações e decisões: caso não forem capazes de assumir os riscos, não utilizem este equipamento.

GARANTIA 3 ANOS

Este produto possui uma garantia de 3 anos, a contar da data de compra, contra qualquer defeito do material ou de fabricação. Não estão cobertos pela garantia: o desgaste normal, as alterações ou modificações, a má conservação, a corrosão, os danos provocados por acidentes e negligências, e os usos para os quais este produto não é destinado.

INFORMAÇÕES ESPECÍFICAS

INSTRUÇÕES DE USO

Campo de aplicação

ANCHORPRO são dispositivos certificados de acordo com a norma EN 17961:2025 e de acordo com os pontos aplicáveis das normas europeias EN 354:2010, EN 795:2012 e EN 365:2004, bem como os pontos aplicáveis do Regulamento (UE) 2016/425. ANCHORPRO também é testado de acordo com a norma americana ANSI/ASSP Z359.12-2019 e, portanto, é compatível com outros equipamentos em conformidade com os regulamentos da ANSI, considerando os limites de cada equipamento individual. ANCHORPRO também é testado de acordo com a norma americana ANSI/ASSP Z359.12-2019. Este produto é destinado para ser utilizado para a proteção e a prevenção dos riscos de queda de locais altos no socorro, nos trabalhos em altura, no alpinismo, na escalada e em outros esportes verticais que usam técnicas semelhantes.

Uso

Para a conexão, utilize os orifícios de fixação disponíveis (**Fig.1a**). Use conectores EN 362 ou ANSI Z359.12 para uso industrial ou EN 12275 para uso em montanhismo; no caso de conexões permanentes, prefira malhas rápidas (Classe Q). Evite solicitações transversais nos mosquetões (**Fig.1b**). Em caso de conexão direta a um dispositivo têxtil (**Fig.1a**), verifique se a superfície de ANCHORPRO não está danificada de modo a ficar afiada. A carga mínima de rotura (MBL) e a carga máxima de trabalho (WLL) são mostradas na **tabela A**. São possíveis todas as configurações de ligação que cumpram as seguintes indicações (**Fig.2-3**):

- com ANCHORPRO 4, respeite um ângulo máximo de 120° entre as forças resultantes para evitar sobrecargas devido a efeitos de multiplicação de força (**Fig.2**);
- com ANCHORPRO 8 e ANCHORPRO 12, se forem utilizados apenas os orifícios para configuração central de orifício único, identificados na marcação, respeite um ângulo máximo de 120° entre as forças resultantes, para evitar sobrecargas devido a efeitos de multiplicação de força (**Fig.3**);
- com ANCHORPRO 8 e ANCHORPRO 12, caso seja utilizado pelo menos um orifício não identificado na marcação como "orifício para configuração de orifício único central", mantenha uma conexão equilibrada e pelo menos duas conexões para cada lado (**Fig.3**).

Evite que o ANCHORPRO trabalhe contra arestas vivas que possam comprometer a sua resistência (**Fig. 4**). ANCHORPRO não deve ser utilizado isoladamente como elemento de paragem de uma queda. ANCHORPRO pode ser usado num sistema antiqueda se combinado com um absorvedor de energia EN 355 e conectores EN 362. Neste caso, o comprimento máximo do sistema cordões-absorvedor-conectores não deve nunca ultrapassar os 2 m e deve estar ligado ao elemento de ligação (A) de um arnês antiqueda EN361. Se usado num sistema antiqueda, o sistema deve limitar a força de paragem abaixo dos 6 kN. Esta força transmite-se à estrutura, a qual deve ser verificada no que respeita à resistência mínima (12 kN para as ancoragens metálicas ou 18 kN para as ancoragens têxteis) e à direção de aplicação da própria força. Não fique acima da ancoragem e tome precauções para evitar efeitos de pêndulo. Equipar-se com adequados equipamentos de socorro e providenciar uma adequada formação às equipas de trabalho de forma que possam socorrer rapidamente a vítima para minimizar os efeitos da suspensão inerte. Não utilize o produto para elevações de cargas.

INSPEÇÃO PERIÓDICA

A segurança dos usuários depende da eficiência e durabilidade contínua do equipamento. Além da inspeção visual normal realizada antes, durante e após cada uso, este produto deve ser inspecionado por uma pessoa competente pelo menos uma vez a cada 12 meses; considere aumentar a frequência das inspeções em caso de uso por mais de uma pessoa ou de desgaste. O registo da data da primeira utilização e de todas as inspeções realizadas deve ser realizado no formulário de vida útil do produto: mantenha a documentação para controlo e referência durante toda a vida útil do produto. Não remova ou adultere as marcações do produto. Coloque o produto fora de serviço se o seu histórico completo não puder ser conhecido e/ou se as marcações não forem legíveis. Em caso de um dos seguintes defeitos, o produto não deve mais ser utilizado:

- presença de fissuras;
- desgaste excessivo do dispositivo (>1 mm)
- corrosão que altera de forma significativa o estado de superfície do metal (não desaparece após uma ligeira fricção com lixa);
- presença de deformações permanentes;

Se o artigo ou qualquer um dos seus componentes apresentarem sinais de desgaste ou defeitos, este deve ser substituído mesmo antes do final da vida útil esperada, mesmo que apenas em caso de dúvida. Atenção: uma mudança na cor pode indicar contaminação química. Cada elemento que faz parte do sistema de segurança pode ser danificado durante uma queda e, então, deve ser sempre examinado antes de ser reutilizado. Cada produto envolvido em uma queda grave deve ser substituído, pois pode ser sofrido danos estruturais não visíveis a olho nu.

VITA ÚTIL

A vida útil do produto é ilimitada, não havendo causas que o coloquem fora de uso, desde que sejam efetuadas as verificações periódicas pelo menos uma vez a cada 12 meses, a contar do primeiro uso do produto e que sejam registrados os resultados na ficha de vida útil do produto. Porém, os seguintes fatores podem reduzir a vida do produto: uso intenso, danos a componentes do produto, contatos com substâncias químicas, temperaturas elevadas, abrasões, cortes, colisões violentas, erros durante o uso e na conservação. Caso houver dúvidas de que o produto não ofereça mais a segurança necessária, contatar a sociedade C.A.M.P. SpA ou o distribuidor.

ELIMINAÇÃO

Quando o produto tiver atingido o fim da sua vida útil, é importante que seja eliminado corretamente. Recomenda-se separar, na medida do possível, os diferentes materiais (peças metálicas, têxteis, plásticos) usando - se necessário - ferramentas apropriadas. Os métodos de gestão de resíduos podem variar consoante a sua localização. Para manusear adequadamente o produto (e a sua embalagem) no final da sua vida útil, verifique as disposições das autoridades locais competentes.

TRANSPORTE

Proteger o produto contra os riscos relacionados acima.

X - MARCAÇÃO

1. Nome e endereço do fabricante **2.** Nome de dispositivo **3.** Referência do produto **4.** Marcação de conformidade com o regulamento europeu (UE) 2016/425 **5.** N° do órgão que verifica a fabricação do produto **6.** Carga de ruptura mínima **7.** Carga de trabalho limite para utilização da polia (WLL) **8.** Norma de referência e ano de publicação **9.** Mês e ano de fabricação **10.** Número de série **11.** Ler as instruções de uso **12.** O Modelo possui certificação EAC (norma Rússia-Bielorrússia-Cazaquistão-Arménia-Quirguistão) **13.** O Modelo possui certificação ANSI (USA) **14.** Orifícios para configuração de orifício único central (ver fig. 3)

W1 - Órgão que verifica a fabricação do produto
W2 - Entidade reconhecida que intervém para a verificação UE do tipo

J - FICHA DA VITA ÚTIL

1. Modelo **2.** Número de série **3.** Mês e ano de fabricação **4.** Data de compra **5.** Data do primeiro uso **6.** Usuário **7.** Notas **8.** Verificação a cada 12 meses **9.** Data **10.** OK **11.** Nome/Assinatura **12.** Data da próxima verificação

NEDERLANDS

ALGEMENE INFORMATIE

De C.A.M.P. Groep levert oplossingen voor personen die op hoogte werken met lichte en innovatieve producten. Deze producten zijn ontworpen, getest en geproduceerd volgens een gecertificeerd kwaliteitssysteem zodat betrouwbare en veilige producten worden gegarandeerd. Deze instructies informeren u over correct gebruik van het product gedurende de levensduur. **U dient deze instructies te lezen, te begrijpen, strikt op te volgen en te bewaren**. Indien u de instructies bent kwijtgeraakt kunt u ze alsnog downloaden van de website **www.camp.it**. De EU-conformiteitsverklaring kan worden gedownload van deze site. Uw distributeur dient de gebruiksaanwijzing te verschaffen in de officiële taal van het land waar het product wordt verkocht.

GEBRUIK

Deze middelen mogen alleen gebruikt worden door hiervoor getrainde, competente personen. Indien dit niet het geval is, dient de gebruiker onder directe supervisie te staan van een getrainde, competente (d.w.z. door fabrikant of diens afgevaardigde aangewezen en getrainde) persoon. Deze instructies leren u geen technieken voor het veilig op hoogte werken of andere soortgelijke activiteiten: u dient gekwalificeerde training/scholing te hebben genoten alvorens dit product te gebruiken. Klimmen kan, net als andere soortgelijke activiteiten waarbij dit product bedoeld is, gevaarlijk zijn. De consequenties van verkeerde keuzes, verkeerd gebruik of slecht onderhoud van middelen kunnen resulteren in schade, zwaar letsel of zelfs de dood. De gebruiker moet medisch fit en in staat zijn om zijn eigen veiligheid te beoordelen en in noodsituaties moet worden gezorgd dat hij zichzelf kan redden. Voor alle middelen die in valbeveiligingssystemen worden gebruikt is het van essentieel belang voor de veiligheid dat het bevestigingsmiddel of ankerpunt geschikt en op een juiste manier wordt aangebracht en het werk zodanig wordt uitgevoerd dat zowel de kans op het vallen als de potentiële valafstand geminimaliseerd worden. Controleer voor gebruik de vrije valruimte die benodigd is onder de werkplek van de gebruiker, zodat de gebruiker niet op de grond van vallen of tegen andere obstakels in het valtraject kan botsen. Een harnasgordel is de enige aanvaardbare voorziening waarmee het lichaam wordt bevestigd die in een valbeveiligingssysteem kan worden gebruikt. Het product mag alleen gebruikt worden zoals hieronder beschreven en mag niet gewijzigd worden. Het product moet gebruikt worden in combinatie met andere artikelen met geschikte kenmerken en in overeenstemming met de Europese normen (EN), rekening houdend met de gebruikslimieten van elk afzonderlijk onderdeel van de uitrusting. In deze aanwijzingen zijn enkele voorbeelden van onjuist gebruik weergegeven. Bedenk echter dat er vele andere voorbeelden van verkeerde toepassing bestaan die niet allemaal opgesomd of voorzien kunnen worden. Indien mogelijk moet dit product steeds door dezelfde persoon worden gebruikt. In geval van gebruik door meerdere personen, moeten deze instructies ter beschikking worden gesteld aan en worden nageleefd door elke gebruiker.

ONDERHOUD

Schoonmaken van onderdelen van textiel en kunststof: spoelen in schoon water met neutrale zeep (maximale temperatuur 30°C) en natuurlijk drogen uit de buurt van directe hittebronnen. *Schoonmaken van de metalen delen:* spoelen in schoon water en dan afdrogen. *Ontsmetting:* de procedures zijn beschikbaar op de website **www.camp.it**. *Temperatuur:* nooit blootstellen aan temperaturen boven 80°C om de prestaties en de veiligheid van het product niet te beïnvloeden. *Chemicaliën:* neem het product uit gebruik als het in contact is gekomen met chemicaliën, oplosmiddelen of brandstoffen die de eigenschappen van het product kunnen wijzigen. *Niet verwijderbaar vuil:* vlekken van onbekende oorsprong die niet kunnen worden verwijderd, moeten worden beschouwd als chemische verontreiniging en dientengevolge moet het product worden verwijderd.

OPSLAG

Bewaar het uitgepakte product op een koele, droge en geventileerde plaats, uit het licht en uit de buurt van warmtebronnen, hoge vochtigheid, scherpe randen of voorwerpen, bijtende stoffen of andere mogelijke oorzaken van schade of aantasting. Stel het product niet bloot aan weersinvloeden.

AANSPRAKELIJKHEID

De firma C.A.M.P. SpA noch de distributeur is op enige wijze aansprakelijk voor schade, letsel of de dood veroorzaakt door onjuist gebruik of door wijzigingen van een product van het merk C.A.M.P. . Het is te allen tijde de verantwoordelijkheid van de gebruiker dat de instructies voor correct en veilig gebruik van ieder door C.A.M.P. SpA geleverd product zijn begrepen en worden opgevolgd, dat het product alleen wordt gebruikt voor doeleinden waarvoor het is ontworpen, en dat alle geldende veiligheidsprocedures worden gevolgd. Alvorens het product te gebruiken moet worden bedacht hoe in eventuele noodgevallen op veilige en doeltreffende wijze hulp verleend zou kunnen worden. U bent persoonlijk verantwoordelijk voor uw handelingen en beslissingen: indien u niet in staat bent om de risico's die hieruit voortvloeien te dragen, dient u deze uitrusting niet te gebruiken.

3 JAAR GARANTIE

Op dit product rust vanaf de aanschafdatum een garantie van 3 jaarvoor materiaal- of fabricagefouten. Uitgezonderd van garantie zijn: normale slijtage, wijzigingen of aanpassingen, onjuiste opslag, corrosie, schade door ongevallen of nalatigheid, gebruik waarvoor dit product niet is ontworpen.

SPECIFIEKE INFORMATIE

INSTRUCTIES VOOR GEBRUIK

Toepassingsgebied

ANCHORPRO is een apparaat gecertificeerd volgens EN 17961:2025 en volgens de toepasselijke punten van de Europese normen EN 354:2010, EN 795:2012 en EN 365:2004, evenals de toepasselijke punten van Verordening (EU) 2016/425. ANCHORPRO is bovendien getest in overeenstemming met de Amerikaanse norm ANSI / ASSP Z359.12-2019 en is daarom compatibel met andere apparatuur die aan de ANSI-normen voldoen, rekening houdend met de gebruikslimieten van elk afzonderlijk onderdeel van de uitrusting. Dit product is bedoeld voor bescherming tegen en voor het voorkoming van het risico van het vallen van hoogte bij reddingswerk, bij het werken op hoogte, bij alpinisme, sportklimmen en bij andere verticale sporten die van vergelijkbare technieken gebruikmaken.

Gebruik

Gebruik voor de verbinding de beschikbare bevestigingsgaten (**fig.1a**). Gebruik koppelingen EN 362 of ANSI Z359.12 voor industrieel gebruik of EN 12275 voor de bergsport; geef in geval van permanente koppelingen de voorkeur aan snelkoppelingen (klasse Q). Voorkom dwarsbelasting op de karabijnhaken (**fig.1b**). Controleer in geval van rechtstreekse verbinding aan een textielen lus (**fig.1a**), of het oppervlak van de ANCHORPRO geen beschadigingen vertoont waardoor het scherp is. De minimale breukbelasting (MBL) en de maximale werklast (WLL) zijn in **tabel A** vermeld. Alle verbindingsconfiguraties die aan de volgende aanwijzingen voldoen, zijn mogelijk (**fig.2-3**):

- houd bij ANCHORPRO 4 een maximale hoek van 120° aan tussen de resulterende krachten, om overbelasting door krachtversterkende effecten te voorkomen (**Fig.2**);
- houd bij ANCHORPRO 8 en ANCHORPRO 12, wanneer uitsluitend gaten worden gebruikt die voor de configuratie met één centraal gat zijn gemarkeerd, een maximale hoek van 120° aan tussen de resulterende krachten, om overbelasting door krachtversterkende effecten te voorkomen (**Fig.3**);
- zorg bij ANCHORPRO 8 en ANCHORPRO 12, wanneer ten minste één gat wordt gebruikt dat niet als "gat voor configuratie met één centraal gat" is gemarkeerd, voor een evenwichtige verbinding en ten minste twee verbindingen aan elke kant (**Fig.3**).

ANCHORPRO mag niet separaat gebruikt worden als zijnde valbeveiliging. ANCHORPRO kan worden gebruikt in een valbeveiligingssysteem indien gecombineerd met een schokdemper EN 355 en koppelingen EN 362; in dit geval mag de maximale lengte van het systeem (bestaande uit veiligheidslijn, schokdemper en koppelingen) de 2 meter niet overstijgen en moet zijn verbonden aan een volledig harnas voor bevestigingspunt (aanslagpunt (A) van een EN 361 gecertificeerd valbeveiligingsharnas. Indien gebruikt in een valbeveiligingssysteem, moet het systeem de stopkracht onder de 6 kN beperken. Deze kracht wordt op de constructie overgebracht, waarvan dus de minimale weerstand (12 kN bij metalen verankeringen of 18 kN bij textielverankeringen) en de richting waarin de kracht wordt uitgeoefend moet worden gecontroleerd. Ga niet boven de verankering staan en neem voorzorgen om slingereffecten te voorkomen. Zorg voor een uitrusting van geschikt reddingsmateriaal en een passende opleiding van de werkteams, zodat ze het slachtoffer snel kunnen helpen om de gevolgen van het onbeweeglijk hangen tot een minimum te beperken. Gebruik het product niet voor het heffen van lasten.

De minimale breukbelasting (MBL) is hetzelfde voor alle verbindingsconfiguraties.

PERIODIEKE INSPECTIE

De veiligheid van de gebruikers is afhankelijk van een continue efficiëntie en duurzaamheid van de uitrusting. Naast de normale visuele inspectie voor, tijdens en na elk gebruik, moet dit product ten minste elke 12 maanden door een bevoegd persoon worden geïnspecteerd; in geval van gebruik door meerdere personen of zwaar gebruik dient een hogere frequentie van de inspecties te worden overwogen. De datum van het eerste gebruik en alle uitgevoerde inspecties moeten worden geregistreerd op de onderhoudskaart van het product: bewaar deze documentatie voor controle en referentie gedurende de gehele levensduur van het product. Verwijder of verander de markeringen op het product niet. Het product moet buiten gebruik worden gesteld indien de volledige geschiedenis ervan niet bekend is en/of indien de markeringen niet leesbaar zijn. Wanneer een van de volgende gebreken zich voordoet, dient het product direct en voorgoed buiten gebruik te worden gesteld:

- aanwezigheid van scheurtjes
- overmatige slijtage van het apparaat (>1 mm)
- corrosie die in ernstige mate de oppervlaktetoestand van het metaal wijzigt (verdwijnt niet na licht schuren met schuurpapier)
- aanwezigheid van permanente vervormingen

Als het product of onderdelen ervan enig defect of slijtage vertonen, moeten zij ook voor het einde van de voorziene levensduur vervangen of gerepareerd worden, ook in twijfelgevallen. Let op: een kleurverandering kan wijzen op chemische verontreiniging. Elk element dat deel uitmaakt van een veiligheidssysteem kan beschadigd raken tijdens een val en dient altijd te worden geïnspecteerd alvorens het opnieuw te gebruiken. Elk product dat bij een ernstige vl betrokken is geweest moet vervangen worden, aangezien er structurele schade kan zijn ontstaan die niet direct zichtbaar is.

LEVENSDUUR

De levensduur van het product is ongelimiteerd indien zich geen voorvallen voordoen die het product buiten gebruik stellen, en vanaf de datum van eerste ingebruikname van het product minstens eens per 12 maanden periodieke inspecties worden uitgevoerd, waarvan de resultaten op de onderhoudskaart van het product worden aangetekend. De volgende factoren kunnen echter de levensduur van het product reduceren: intensief gebruik, schade aan componenten van het product, contact met chemische stoffen, hoge temperaturen, afschuringen, sneden, hevige schokken, gebruik en opslag in strijd met de aanbevelingen. Neem bij twijfel of het product nog de nodige veiligheid biedt contact op met C.A.M.P. SpA of de distributeur.

VERWIJDERING

Wanneer het product het einde van zijn nuttige levensduur heeft bereikt, is het belangrijk dat het op de juiste manier wordt verwijderd. De verschillende materialen moeten voor zover mogelijk worden gescheiden (metalen, textielen en plastic delen), indien nodig met behulp van geschikt gereedschap. De afvalverwerkingsmethoden kunnen verschillen afhankelijk van de locatie. Om het product (en de verpakking) aan het einde van de levensduur op de juiste manier te behandelen, dient u de voorschriften van de bevoegde lokale autoriteiten te raadplegen.

TRANSPORT

Bescherm het product tegen de hiervoor beschreven risico's.

X - AANDUIDING

1. Naam en adres van de fabrikant **2.** Naam van het apparaat **3.** Referentienummer van het product **4.** Conformiteitsmarkering conform Verordening (EU) 2016/425 **5.** Nummer van het organisme dat de fabricage van het product controleert **6.** Minimale breukbelasting **7.** Maximale werkbelasting voor gebruik als katrol (WLL) **8.** Van toepassing zijnde norm en jaar van publicatie **9.** Maand en jaar van fabricage **10.** Serienummer **11.** Lees de gebruiksaanwijzingen **12.** Model gecertificeerd conform EAC (Rusland-Belarus-Kazachstan-Armenië-Kirgizië norm) **13.** Model gecertificeerd conform ANSI (USA) **14.** Gaten voor configuratie met één centraal gat (zie fig. 3)

W1 - Officiële organisatie welke controle uitvoert op de fabricage van het product
W2 - Aangemelde instantie voor EU-onderzoek van het type

J - ONDERHOUDSKAART

1. Model **2.** Serienummer **3.** Maand en jaar van fabricage **4.** Datum van aankoop **5.** Datum ingebruikname **6.** Gebruiker **7.** Aantekeningen **8.** Inspectie iedere 12 maanden **9.** Datum **10.** OK **11.** Naam/Paraaf **12.** Datum volgende inspectie

SVENSKA

ALLMÄN INFORMATION

Koncernen C.A.M.P. tillgodoser höjdarbetares olika behov genom att erbjuda produkter som är lätta och innovativa. Produkterna är testade och tillverkade inom ramen för ett certifierat kvalitetssystem - allt för att kunna erbjuda er en säker och tillförlitlig produkt. Vederbörande anvisningar är ämnade för att informera kring hur produkten bör användas under hela sin livslängd. **Läs, förstå och observera dem noga samt bevara dessa instruktioner.** Ifall instruktionerna kommer bort kan man även ladda ner dem från **www.camp.it**. EU-försäkran om överensstämmelse kan laddas ner från denna hemsida. Återförsäljaren ska förse bruksanvisningen på det språk, som talas i det land där produkten är till försäljning.

ANVÄNDNING

Denna utrustning får endast användas av tränade och kompetenta personer eller under överinseende av tränade och kompetenta personer. Instruktionerna lär inte ut tekniker för höjdarbete eller samtliga höjdrelaterade arbeten. För att få använda utrustningen måste ni först ha genomgått en lämplig träning Bergsbestigning och alla andra aktiviteter som denna produkt kan användas till kan innebära en fara. Ett felaktigt val, en felaktig användning eller ett felaktigt produktunderhåll kan leda till materiella skador, allvarliga personskador eller dödsfall. Användaren måste vara lämplig ur medicinsk synpunkt och i stånd att säkerställa sin egen säkerhet, samt hantera nödsituationer. Vad gäller fallskyddssystemen så är det ur säkerhetssynpunkt väsentligt att fästpunkten alltid är rätt placerad. Arbetet ska också utföras på ett sätt som reducerar fallrisken och fallhöjden till ett minimum. Kontrollera det fria utrymmet under användaren på arbetsplatsen före varje användning för att undvika en kollision med marken eller andra hinder i fallinjen vid ett eventuellt fall. En fallskyddssele är den enda godtagbara anordningen som kan fånga upp kroppen och som får användas i ett fallskyddssystem. Produkten får endast användas såsom det beskrivs nedan och får inte ändras. Produkten ska användas i kombination med andra artiklar med lämpliga egenskaper och i enlighet med de europeiska bestämmelserna (EN). Hänsyn ska tas till gränsvärdena för varje enskild del av utrustningen. I dessa instruktioner visas några exempel på en oriktig användning, men det finns många andra exempel på felaktiga tillämpningar som kan räknas upp eller som går att föreställa sig. Om möjligt ska denna produkt behandlas som en personlig utrustning. Vid användning av flera personer ska dessa instruktioner göras tillgängliga för och observeras av varje användare.

UNDERHÅLL

Rengöring av tyg- och plastdetaljer: tvättas endast med mjukt vatten och en neutral tvål (maxtemperatur: 30°C) torkas på naturlig väg och långt från direkta värmekällor. *Rengöring av metalldetaljer:* rengör med mjukt vatten och låt torka. *Sanering:* procedurerna finns tillgängliga på webbplatsen **www.camp.it.** *Temperatur:* förvara denna produkt vid en temperatur under 80°C för att inte produktens prestanda och säkerhet ska äventyras. *Kemikalier:* om produkten varit i kontakt med kemiska reaktanter, lösningsmedel eller bränslen som kan ha påverkat produktegenskaperna ska produkten kastas. *Smuts som inte kan avlägsnas:* fläckar av okänt ursprung och som inte kan avlägsnas ska betraktas som kemisk förorening och medföra eliminering av produkten.

FÖRVARING

Förvara produkten uppackad på svalt, torrt och ventilerat ställe, på avstånd från ljus och värmekällor, hög fuktighet, vassa kanter eller föremål, frätande ämnen eller eventuella andra möjliga orsaker till skada eller försämring. Lämna inte produkten utsatt för väder och vind.

ANSVAR

Bolaget C.A.M.P. SpA eller dess återförsäljare kommer inte att kunna hållas som ansvariga för sakskador, personskador eller dödliga skador som orsakats av en oriktig användning eller av en ändrad C.A.M.P.-produkt. Det är användarens ansvar att se till att han förstår och följer instruktionerna för en korrekt och säker användning av alla produkter som tillhandahålls av eller via C.A.M.P. SpA. Användaren är även ansvarig för att endast använda produkten för det syfte som den har konstruerats för, samt för att tillämpa alla säkerhetsprocedurer. Före utrustningens användning, bör du tänka på hur en eventuell räddning ska utföras i nödsituationer i säkerhet och effektivt. Du är därmed personligen ansvarig för dina handlingar och beslut. Därav följer att det du inte bör använda utrustningen om du inte kan ansvara för de risker som dina beslut och handlingar medför.

3-ÅRIG GARANTI

Denna produkt har en 3-årig garanti fr.o.m. inköpsdatum, mot alla material- eller fabrikationsfel. Följande täcks inte av garantitiden: normalt slitage, ändringar eller korrigeringar, felaktig förvaring, frätning, skador som uppkommit på grund av olycka eller försummelse, samt icke förutsedda användningar.

SÄRSKILD INFORMATION

ANVÄNDARINSTRUKTIONER

Tillämpningsområde

ANCHORPRO är anordningar som certifierats enligt standarden EN 17961:2025 och enligt tillämpliga punkter i de europeiska standarderna EN 354:2010, EN 795:2012 och EN 365:2004, samt tillämpliga punkter i förordning (EU) 2016/425. ANCHORPRO har dessutom testats enligt den amerikanska standarden ANSI / ASSP Z359.12-2019 och är därför kompatibel med annan utrustning som uppfyller standarderna ANSI, med beaktande av begränsningarna för varje enskild del av utrustningen.

ANCHORPRO har dessutom testats i överensstämmelse med den amerikanska förordningen ANSI / ASSP Z359.12-2019. Produkten är avsedd att användas som skydd mot och förebyggande av risk för fall från hög höjd vid räddning, vid arbete på hög höjd, under utövande av alpinism, klättring och andra vertikala sportgrenar som använder sig av liknande teknik.

Användning

För anslutning, använd de tillgängliga anslutningshålen (**fig.1a**). Använd kopplingsdon EN 362 eller ANSI Z359.12 för industriellt bruk eller EN 12275 för bergsklättring; vid permanenta anslutningar är snabblänkar (Klass Q) att föredra. Undvik tvärgående belastning på karbinhakarna (**fig.1b**). I händelse av direkt anslutning till en textilanordning (**fig.1a**), ska du verifiera att ytan på ANCHORPRO inte har skadats så att den skulle kunna vara vass. Minsta brottgräns (MBL) och maximal arbetsbelastning (WLL) anges i **tabell A**. Alla anslutningskonfigurationer som uppfyller följande anvisningar är möjliga (**fig. 2-3**):

- med ANCHORPRO 4 ska en maximal vinkel på 120° mellan de resulterande krafterna respekteras för att undvika överbelastning på grund av kraftförstärkningseffekter (**Fig. 2**).
- med ANCHORPRO 8 och ANCHORPRO 12, om endast hålen för konfiguration med ett enda centralt hål används, och som identifieras i märkningen, ska en maximal vinkel på 120° mellan de resulterande krafterna respekteras för att undvika överbelastning på grund av kraftförstärkningseffekter (**fig.3**);
- med ANCHORPRO 8 och ANCHORPRO 12, om minst ett hål som inte identifierats i märkningen som "hål för konfiguration med ett enda centralt hål" används, ska en balanserad anslutning och minst två anslutningar på varje sida bibehållas (**Fig. 3**).

Låt inte Multianchor arbeta mot vassa kanter som kan komma att undergräva dess motstånd (**Fig.2**). ANCHORPRO får inte användas ensamma som stoppdelar inför ett fall. ANCHORPRO får användas i ett fallskyddssystem om det kombineras med en energiabsorbent EN355 och med ett kopplingsdon EN362. Om så är fallet får maximallängden för systemet linor-absorbent-kopplingsdon aldrig överstiga 2 m, och ska fästas till fästdelen (A) hos en fallskyddssele EN361. Om det används i ett fallskyddssystem, ska systemet begränsa stoppkraften under nivån 6 kN. Denna kraft överförs till strukturen, vilken följaktligen ska verifieras vad beträffar lägsta motståndskraft (12 kN för metallförankringar eller 18 kN för textilförankringar) och själva kraftens appliceringsriktning. Placera dig aldrig ovanför förankringen och vidta försiktighetsåtgärder för att förhindra pendeleffekter. Man ska dessutom förfoga över lämplig räddningsutrustning och förutse en passande utbildning av arbetsgruppen så att de snabbt kan hjälpa den skadade för att minimera effekten av inert upphängning. Använd inte produkten för lyft av last.

PERIODISK INSPEKTION

Användarnas säkerhet beror på utrustningens kontinuerliga effektivitet och hållbarhet. Utöver den normala visuella kontroll som utförs före, under och efter varje användning, ska denna produkt inspekteras av en kompetent person med en minimifrekvens på en gång var 12:e månad; ta i beaktande att öka frekvensen vid användning av flera personer och vid särskilt slitande användning. Registrering av första användningsdatum och alla de inspektioner som utförts ska ske i produktens livslängds datakort; förvara dokumentationen för kontroll och referens under hela produktens livslängd. Eliminera eller manipulera inte produktens märkningar. Ta produkten ur drift om de tinte går att följa hela dess historik och/eller om märkningarna inte är läsliga. Om en av följande defekter förekommer måste produkten tas ur bruk:

- förekomst av sprickor
- överdrivet slitage på anordningen (>1 mm)
- korrosion som allvarligt förändrar metallens ytskikt (försvinner inte efter en lätt gnidning med sandpapper)
- förekomst av permanenta deformeringar

Om artikeln, eller någon av dess komponenter, uppvisar tecken på slitage eller defekter, ska den bytas ut även tidigare än slutet av dess förutsedda livslängd även om det bara rör sig om tvivel. Varning: en färgförändring kan vara tecken på kemisk förorening. Varje del som ingår i säkerhetssystemet kan ha kommit till skada under ett fall och måste därför alltid kontrolleras innan den används igen. Varje produkt som utsatts för ett kraftigt fall ska bytas ut eftersom skador på strukturen kan ha uppkommit som inte går att se med blotta ögat.

LIVSLÄNGD

Produktens livslängd är oändlig. Detta gäller under förutsättning att den inte måste tas ur bruk på grund av andra orsaker och att regelbundna kontroller görs minst en gång var 12:e månad fr.o.m. första användningsdatum, samt att resultaten för dessa registreras på produktens livslängdsblankett. Följande faktorer kan dock förkorta produktens livslängd: en intensiv användning, skador på produktens komponenter, kontakt med kemiska ämnen, hög temperaturer, slitskador, skärskador, kraftiga stötar, felaktig användning och förvaring. Kontakta C.A.M.P. SpA eller din återförsäljare om du är tveksam över produktens säkerhet.

BORTSKAFFANDE

När produkten når slutet av sin livslängd är det viktigt att den bortskaffas på korrekt sätt. Det rekommenderas att separera, så långt möjligt, de olika materialen (metall-, textil-, plastdelar) – vid behov – med lämpliga instrument. Avfallshanteringsmetoderna kan variera beroende på den plats du befinner sig på. För att hantera produkten på lämpligt sätt (samt det tillhörande emballaget) efter avslutad livslängd ska du verifiera de kompetenta lokala myndigheternas bestämmelser.

FRAKT

Skydda produkten från ovannämnda risker.

X - MÄRKNING

1. Tillverkarens namn och adress **2.** Namn av anordning **3.** Produktreferens **4.** Märkning för överensstämmelse med den europeiska förordningen 2016/425 **5.** Nummer på kontrollorgan som granskar produkttillverkningen **6.** Minsta brottstyrka **7.** Maximal arbetsbelastning för remskiveanvändning (WLL) **8.** Referensnorm och utgivningsår **9.** Tillverkningsmånad och tillverkningsår **10.** Serienummer **11.** Läs igenom bruksanvisningen **12.** Modell certifierad enligt EAC (Ryssland-Vitryssland-Kazakstan-Armenien-Kirgizistan standard) **13.** Modell certifierad enligt ANSI (USA) **14.** Hål för konfiguration med ett enda centralt hål (se fig. 3)

W1 - Kontrollorgan som granskar produkttillverkningen
W2 - Erkänd myndighet för EU-typkontrollen

J - INFORMATIONSKORT

1. Modell **2.** Serienummer **3.** Tillverkningsmånad och tillverkningsår **4.** Inköpsdatum **5.** Datum för den första användningen **6.** Användare **7.** Anteckningar **8.** Kontroll var 12:e månad **9.** Datum **10.** OK **11.** Namn/Underskrift **12.** Datum för nästa kontroll

NORSK

GENERELL INFORMASJON

Foretaket C.A.M.P. tilbyr lette og innovative produkter til dem som jobber i høyden. Produktene er utviklet, testet og produsert i henhold til et sertifisert kvalitetssystem for å tilby pålitelige og sikre produkter. I instruksjonene forklares det hvordan produktet skal brukes riktig gjennom hele dets levetid. **Les, forstå og respekter disse instruksene, og oppbevar dem nøye.** Hvis du mister dem, kan du laste dem ned på **www.camp.it**. EU samsvarserklæring kan lastes ned fra denne hjemmesiden. Forhandleren skal gi ut instruksjonshåndboken på det språket som brukes i landet der produktet selges.

BRUK

Produktet må kun brukes av opplærte og kvalifiserte personer, eller under oppsyn av opplærte og kvalifiserte personer. I instruksjonene får du ingen opplæring i teknikkene ved å jobbe i høyden eller andre aktiviteter knyttet til denne typen jobb: Du må ha fått en skikkelig opplæring før du tar produktet i bruk. Klatring, og enhver annen aktivitet som dette produktet kan brukes til, er potensielt farlig. Feil valg eller bruk, eller dårlig vedlikehold av produktet, kan forårsake alvorlige eller dødelige skader. Brukeren må være i stand til å kontrollere sin egen sikkerhet og håndtere nødssituasjoner. For sikkerheten ved bruk av fallsikringene er det grunnleggende at produktet eller festepunktet alltid er riktig plassert, og at arbeidet utføres slik at faren for fall og fallhøyden er redusert til et minimum. Kontroller det frie området under brukeren både på arbeidsstedet og før bruk generelt, slik at hvis det skjer et fall, unngås en kollisjon med bakken. Kontroller også at det ikke finnes andre hindringer langs fallstrekningen. En fallsikringssele er det eneste godkjente kroppsutstyret som kan brukes i et fallsikringssystem. Produktet må kun brukes som forklart her, og må ikke endres. Det må brukes sammen med andre produkter med egnede egenskaper i henhold til europeiske standarder (EN), og ut fra begrensningene til hver enkelte del av produktet. I disse instruksjonene finnes noen eksempler på feil bruk, men det finnes mange flere som vi verken kan liste opp eller forestille oss. Så langt det er mulig bør produktet anses som et personlig verneutstyr. Dersom utstyret skal brukes av flere personer, skal disse instruksene være tilgjengelige og følges av alle.

VEDLIKEHOLD

Rengjøring av stoff- og plastdeler: Bruk kun vann og et mildt rengjøringsmiddel (maks temperatur 30°C), og la dem tørke langt unna direkte varmekilder. *Rengjøring av metalldeler:* Vask med vann, og la dem tørke. *Desinfisering og rengjøring:* Du finner instrukser for dette produktet under 80 °C for å unngå å endre dets ytelser og sikkerhet. *Kjemiske stoffer:* Kast produktet hvis det kommer i kontakt med kjemiske stoffer, løsningsmidler eller drivstoff, som kan endre produktets egenskaper. *Smuss som ikke kan fjernes:* flekker av ikke-organisk opprinnelse som man ikke vet hva er og som ikke kan fjernes, skal anses som kjemisk forurensning og produktet skal da kastes.

OPPBEVARING

Oppbevar produktet innpakket på et kjølig og tørt og ventilert sted langt unna lys og varmekilder, høy fuktighet, skarpe kanter og gjenstander, korrosive stoffer eller enhver annen mulig årsak til skade eller forringelse. La ikke produktet ligge utsatt for vær og vind.

ANSVAR

Foretaket C.A.M.P. SpA, eller forhandleren, er ikke ansvarlig for noen typer skader, også dødelige, som skyldes feil bruk eller bruk av et C.A.M.P. produktet som har blitt endret. Brukeren er ansvarlig for å forstå og følge instruksjonene for en riktig og sikker bruk av produktene som er levert av eller via C.A.M.P. SpA, kun bruke dem til aktivitetene produktene er laget for, og ta alle sikkerhetsforhold. Før produktet brukes må man vurdere hvordan en eventuell redningsaksjon kan utføres på en sikker og effektiv måte. Du er personlig ansvarlig for egne handlinger og avgjørelser. Hvis du ikke kan ta ansvaret for risikoene, må du ikke bruke produktet.

3 ÅRS GARANTI

Produktet har en 3 års garanti fra kjøpedato mot material- eller fabrikasjonsfeil. Garantien dekker ikke: normal slitasje, endringer eller fornyelser, dårlig oppbevaring, korrosjon, skader som skyldes ulykker, forsømmelser eller annen enn tiltenkt bruk.

SPESIFIKK INFORMASJON

BRUK

Bruksområde

ANCHORPRO er utstyr sertifisert i henhold til standarden EN 17961:2025 og i samsvar med de aktuelle punktene i følgende europeiske standarder: EN 354:2010, EN 795:2012 og EN 365:2004; det samme gjelder for de gjeldende punktene i EU-forskriften 2016/425. ANCHORPRO er testet i henhold til den amerikanske standarden ANSI / ASSP Z359.12-2019 og er derfor kompatibel med annet utstyr som også er i samsvar med ANSI- standardene, men uansett må man ta grenseverdiene for hver enkelt del av utstyret i betraktning. Videre er ANCHORPRO testet i samsvar med den amerikanske standarden ANSI / ASSP Z359.12-2019. Dette produktet er ment brukt som beskyttelse og forebygging mot fall fra høyden under redningsarbeid, arbeider i høyden, fjellklatring og andre typer vertikalklatring der man bruker lignende teknikker.

Bruk

For tilkobling skal du bruke de tilgjengelige festehullene (**fig.1a**). Bruk karabinere av typen EN 362 eller ANSI Z359.12 til bruk innen industrien, eller EN 12275 til bruk i alpinisme. Som fastsittende koblinger skal man velge hurtigkoblinger (klasse Q). Unngå tverrgående løft på karabinerene (**fig. 1b**). Ved direkte kopling til en tekstilanordning (**fig.1a**), må du sjekke at overflaten på ANCHORPRO ikke er skadd slik at den har fått skarpe kanter. Minste bruddstyrke (MBL) og maks. arbeidsbelastning (WLL) finner du i **tabell A**. Alle konfigurasjonene for tilkobling som er i overensstemmelse med følgende indikasjoner, er mulige (**fig.2-3**):

- med ANCHORPRO 4 må du overholde en maks. vinkling på 120 ° mellom de resulterende kreftene for å unngå overbelastninger på grunn av kreftenes multipliseringseffekter (**Fig.2**);
- om du kun benytter hullene for konfigurering med ett enkelt midtre hull – som vist i merkingen, må du med ANCHORPRO 8 og ANCHORPRO 12 overholde en maks. vinkling på 120 ° mellom de resulterende kreftene for å unngå overbelastninger på grunn av kreftenes multipliseringseffekter (**Fig.3**);
- når du benytter minst ett hull som ikke er identifisert i merking, som 'hull med konfigurering med ett enkelt midtre hull', skal du med ANCHORPRO 8 og ANCHORPRO 12 opprettholde en balansert kopling med minst to koplinger på hver side (**Fig.3**).

Unngå å la Multianchor arbeide mot skarpe kanter som vil kunne sette motstanden i fare (**fig.2**). ANCHORPRO må ikke brukes alene som stanseelementer ved fall. ANCHORPRO kan benyttes i et fallsikringssystem hvis den koples sammen med en energiabsorbent av typen EN355 og koplingsanordninger EN362. I så tilfelle må maksimallengden på systemet stropp-absorbent-koplingsanordninger aldri overstige 2 m, og det må festes til festeelementet (A) på en fallsikringssele av typen EN361. Om det benyttes i et falldempende system, skal systemet ha en begrenset dempekraft på under 6 kN. Denne kraften overføres til strukturen som dermed må kontrolleres når det gjelder minste motstandskraft (12 kN ved metalliske forankringspunkter eller 18 kN ved forankringspunkter i tekstiler) og applikasjonsretningen selve kraften. Ikke still deg høyere enn forankringspunktet og ta de nødvendige forholdsregler for å unngå pendeleffekter. Ha egnet redningsutstyr for hånden. Teamet som arbeider sammen, skal være opplært i redningsarbeid slik at det raskt kan gripe inn ved behov for å minimere effektene av at en person blir hengende i selen. Bruk aldri produktet for å heve en last.

PERIODISK INSPEKSJON

Brukernes sikkerhet avhenger av fortsatt effektivitet og holdbarhet av utstyret. Foruten vanlig visuell kontroll før, under og etter hver bruk, skal dette produktet sjekkes av en kompetent person minst en gang hver 12 måneder; hyppigere dersom det benyttes av flere personer eller ved bruk som sliter spesielt på utstyret. Datoregistreringen for førstegangsbruk og all påfølgende inspeksjon skal gjøres på et livstidskort for produktet: oppbevar dokumentasjonen for kontroll og referanse under hele produktets levetid. Fjerne aldri eller manipulere merkingen på produktet. Ta produktet ut av bruk dersom man ikke kjenner til hele livshistorien og/eller dersom merkingen ikke lenger er leselig. Hvis en av feilene oppgitt nedenfor oppstår, må ikke produktet brukes:

- det er sprekker
- for stor slitasje på anordningen (>1 mm)
- korrosjon som radikalt endrer overflatestrukturen på metallet (som ikke går bort når man gnir lett på det med sandpapir)
- det er permanente deformasjoner

Dersom produktet eller en av dets komponenter viser tegn til slitasje eller defekter, skal det skiftes ut før dets forutsette levetid er over, også i tvilstilfeller. Viktig: en fargevariasjon kan bety kjemisk forurensning. Delene i sikkerhetssystemet kan skades under fall, og må uansett kontrolleres før produktet brukes igjen. Et produkt som er involvert i et alvorlig fall må skiftes ut ettersom det kan ha blitt påført usynlige strukturskader.

LEVETID

Hvis det ikke finnes årsaker som tilsier at produktet ikke må brukes, har produktet en ubegrenset levetid. Dette på betingelse av at det utføres jevnlige kontroller hver 12. måned fra første gang produktet tas i bruk, og at kontrollresultatene registreres på produktkortet. Følgende faktorer kan allikevel redusere produktets levetid: hyppig bruk, skader på delene, kontakt med kjemiske stoffer, høye temperaturer, skraper, kutt, kraftige støt, feil bruk og oppbevaring. Kontakt C.A.M.P. SpA eller forhandleren hvis du er i tvil om produktet er sikkert.

DESTRUERING

Når produktet har endt sin levetid og ikke lenger kan brukes, er det viktig av det destrueres på korrekt måte. Vi anbefaler at du så langt det lar seg gjøre, separerer de forskjellige materialene (metall, tekstiler, plast) – bruk verktøy om nødvendig. Håndteringsmåten av avfallet kan variere etter hvor du befinner deg. For korrekt håndtering av produktet (og dets emballasje) ved endt bruk, skal du sjekke forskriftene hos de lokale myndighetene.

TRANSPORT

Beskytt produktet mot de ovennevnte risikoene.

X - MERKING

1. Produsentens navn og adresse **2.** Navn produkt **3.** Produktreferanse **4.** Merking i samsvar med EU-direktiv 2016/425 **5.** Nr. til organ som kontrollerer produksjonen **6.** Minste bruddstyrke **7.** Begrensning arbeidsbelastning ved bruk av talje (WLL) **8.** Referansestandard og utgivelsesår **9.** Produksjonsmåned og -år **10.** Serienummer **11.** Les instruksjonene for bruk **12.** Modellen er sertifisert iht. EAC (Russland-Hviterussland-Kazakhstan-Armenia-Kirgisistan standard) **13.** Modell er sertifisert iht. ANSI (USA) **14.** Hull for konfigurering med ett enkelt midtre hull (se fig. 3)

W1 - Organ som kontrollerer produksjonen
W2 - Teknisk kontrollorgan for EU-typeprøving

J - PRODUKTKORT

1. Modell **2.** Serienummer **3.** Produksjonsmåned og -år **4.** Kjøpedato **5.** Dato for første bruk **6.** Bruker **7.** Merknader **8.** 12 måneders kontroll **9.** Dato **10.** OK **11.** Navn/Underskrift **12.** Dato for neste kontroll

SUOMI

YLEISTIETOJA

C.A.M.P. kohtaa korkean paikan työtä tekevien tarpeet keveillä ja innovatiivisilla tuotteilla. Ne on kehitelty, testattu ja valmistettu sertifioidun laadunvalvonnan avulla, mikä takaa tuotteiden luotettavuuden ja turvallisuuden. Tämän käyttöohjeen tarkoituksena on antaa tietoja tuotteen oikeasta käytöstä sen koko käyttöiän aikana: **lue, ymmärrä, noudata tarkasti ja säilytä nämä ohjeet.** Jos hukkaat ohjeen, voit ladata sen verkosta osoitteesta **www.camp.it**. Vaatimustenmukaisuusvakuutuksen voi ladata tältä sivustolta. Jälleenmyyjän on annettava käyttöohje sen maan kielellä, jossa tuotetta myydään.

KÄYTTÖ

Tätä varustetta saavat käyttää vain koulutetut ja pätevät henkilöt, tai henkilöt jotka ovat koulutettujen ja pätevien henkilöiden välittömän valvonnan alaisia. Tämä käyttöohje ei opeta tekniikkaa korkeanpaikan työskentelyyn tai muuhun siihen liittyvään toimintaan. Hanki pätevä koulutus ennen tämän varusteen käyttöä. Kiipeily ja kaikki muut lajit, joissa tätä tuotetta voidaan käyttää, ovat potentiaalisesti vaarallisia. Väärän tuotteen valinta, väärä käyttö tai tuotteen väärin suoritettu huolto voi aiheuttaa vahinkoja, vakavia loukkaantumisia tai kuoleman. Käyttäjän on sovelluttava terveytensä puolesta vastaamaan omasta turvallisuudestaan ja toimimaan mahdollisissa vaaratilanteissa. Putoamisen pysäyttävälle järjestelmälle on oleellista, että ankkurointilaite ja ankkuripaikka asetetaan aina oikein ja että työskentely suoritetaan siten, että sekä putoamiseen liittyvä riski että putoamiskorkeus saadaan rajoitettua minimiin. Tarkista käyttäjän alla oleva tyhjä tila työmaalla ennen jokaista käyttökertaa, jotta mahdollisessa putoamistapauksessa ei törmätä maahan eikä putoamismatkalla esiinny muita esteitä. Ainoastaan turvavaljaita saa käyttää osana putoamisen pysäyttävää järjestelmää. Tuotetta tulee käyttää ainoastaan seuraavassa kuvatulla tavalla eikä siihen saa tehdä muutoksia. Tuotetta tulee käyttää yhdessä ainoastaan sellaisten tuotteiden kanssa, joiden ominaisuudet sen sallivat ja jotka ovat yhdenmukaisia eurooppalaisten standardien (EY) kanssa. Lisäksi on huomioitava jokaiseen yksittäiseen varusteeseen kuuluvan osan rajoitukset. Näissä ohjeissa annetaan muutamia väärään käyttöön liittyviä esimerkkejä, mutta olemassa on lukuisia väärinkäyttöjä, joita on mahdotonta luetella tai hahmottaa. Tätä tuotetta on pidettävä mahdollisuuksien mukaisesti henkilökohtaisena varusteena. Jos laitetta käyttää useampi henkilö, näiden ohjeiden on oltava jokaisen käyttäjän saatavilla ja jokaisen käyttäjän on noudatettava niitä.

HUOLTO

Kangas- ja muoviosien puhdistus: Pese käyttämällä vain makeaa vettä ja neutraalia saippuaa (lämpötila korkeintaan 30°C) ja anna kuivua luonnollisesti, kaukana suorista lämmönlähteistä. *Metalliosien puhdistus:* Huuhtele makealla vedellä ja kuivaa. *Desinfiointi:* menettelyt ovat saatavilla sivustolla **www.camp.it**. *Lämpötila:* Säilytä tätä tuotetta alle 80°C, ettei tuotteen suorituskyky ja turvallisuus vaarannu. *Kemikaalit:* Ota tuote pois käytöstä jos se on joutunut kosketuksiin kemikaalien, liuottimien tai polttoaineiden kanssa, jotka voivat muuttaa tuotteen ominaisuuksia. *Pinttyneyt lika:* tuntematonta alkuperää olevia tahroja, joita ei voida poistaa, on pidettävä kemiallisena saastumisena, ja ne johtavat tuotteen poistamiseen.

VARASTOINTI

Säilytä pakkaamaton tuote viileässä, kuivassa ja tuuletetussa paikassa, suojattuna valolta ja lämmönlähteiltä, korkealta ilmankosteudelta, teräviltä reunoilta tai esineiltä, syövyttäviltä aineilta tai muilta mahdollisilta vaurioitumisen tai pilaantumisen aiheuttajilta. Älä jätä tuotetta alttiiksi sääolosuhteille.

VASTUU

C.A.M.P. SpA tai maahantuoja ei ota minkäänlaista vastuuta vahingoista, loukkaantumisista tai kuolemasta, jotka johtuvat C.A.M.P.-tuotteen väärinkäytöstä tai muuttamisesta. Käyttäjän vastuulla on ymmärtää ja noudattaa jokaisen C.A.M.P. SpA:n tai yrityksen kautta toimitetun tuotteen oikeaa ja turvallista käyttöä, käyttää sitä vain sen käyttötarkoituksen mukaisesti ja soveltaa kaikkia turvamenettelyjä. Ennen varusteen käyttöönottoa, hahmota miten mahdollisen onnettomuuden syntyessä tarvittavat pelastustoimet voidaan suorittaa turvallisesti ja tehokkaasti. Olet henkilökohtaisesti vastuussa omista teoistasi ja päätöksistäsi: jos et kykene ottamaan tätä vastuuta, älä käytä tätä varustetta.

3 VUODEN TAKUU

Tällä tuotteella on 3 vuoden takuu. Takuu on voimassa ostopäivästä lähtien ja kattaa kaikki materiaali- ja valmistusviat. Takuuseen eivät kuulu: normaali kuluminen, varusteeseen tehdyt muutokset tai muokkaukset, virheellinen säilytys, hapettuminen, onnettomuuksista ja huolimattomuudesta johtuvat vauriot tai sellaisen käytön aiheuttamat vauriot, johon tuotetta ei ole tarkoitettu.

TUOTEKOHTAISTA TIETOA

KÄYTTÖOHJEET

Käyttötarkoitus

ANCHORPRO-laitteet on sertifioitu standardin EN 17961:2025 sekä soveltuvien eurooppalaisten standardien EN 354:2010, EN 795:2012 ja EN 365:2004 mukaisesti, samoin kuin asetuksen (EU) 2016/425 soveltuvien kohtien mukaisesti. Lisäksi ANCHORPRO on testattu amerikkalaisen standardin ANSI / ASSP Z359.12-2019 mukaisesti, ja se on siten yhteensopiva muun ANSI-standardien mukaisen varustuksen kanssa, ottaen huomioon kunkin yksittäisen varusteen rajoitukset. Lisäksi ANCHORPRO on testattu amerikkalaisen ANSI / ASSP Z359.12-2019 standardin mukaisesti. Tämä tuote on tarkoitettu korkealta putoamiselta suojaamiseen ja siitä syntyvien riskien ennaltaehkäisemiseen pelastustoimenpiteissä, korkealla työskentelyssä, vuorikiipeilyssä, kiipeilyssä ja muissa kiipeilyurheiluissa, jotka käyttävät vastaavaa tekniikkaa.

Käyttö

Liitäntää varten käytä käytettävissä olevia kiinnitysreikiä (**kuva 1a**). Käytä teollisuuskäyttöön tarkoitettuja sulkurenkaita EN 362 tai ANSI Z359.12 tai vuorikiipeilyyn tarkoitettuja EN 12275; pysyviä liitäntöjä varten käytä mieluummin ruuvisulkurenkaita (Luokka Q). Vältä karbiinihakoihin kohdistuvia poikittaissuuntaisia rasituksia (**kuva 1b**). Suoran liitännän yhteydessä tekstiililaitteeseen (**kuva 1a**) varmista, ettei ANCHORPRO:n pinta ole vaurioitunut siten, että siitä tulisi terävä. Vähimmäismurtokuorma (MBL) ja suurin sallittu kuorma (WLL) on esitetty **taulukossa A**. Kaikki seuraavia ohjeita noudattavat liitäntävaihtoehdot ovat mahdollisia (**kuva 2–3**):

- **ANCHORPRO 4** -laitteen kanssa: noudata enintään 120° kulmaa syntyvien voimien välillä ylikuormitusten välttämiseksi, jotka johtuvat voimien kertautumisefektistä (kuva 2);
- **ANCHORPRO 8** ja **ANCHORPRO 12** -laitteiden kanssa: jos käytetään ainoastaan merkinnöissä yksittäisen keskireiän kokoonpanoon osoitettuja reikiä, noudata enintään 120° kulmaa syntyvien voimien välillä ylikuormitusten välttämiseksi, jotka johtuvat voimien kertautumisefektistä (kuva 3);
- **ANCHORPRO 8** ja **ANCHORPRO 12** -laitteiden kanssa: jos käytetään vähintään yhtä reikää, jota ei ole merkinnässä osoitettu "yksittäisen keskireiän kokoonpanoreikäksi", tulee liitännän pitää tasapainossa ja varmistaa vähintään kaksi liitäntää kummallakin puolella (**kuva 3**).

Vältä käyttämästä ANCHORPRO:ta teräviä reunoja vasten, jotka voivat heikentää sen lujuutta (**kuva 4**). ANCHORPRO:ta ei saa käyttää yksittäin putoamissuojaimena. ANCHORPRO:ta voidaan käyttää putoamissuojainjärjestelmässä jos se on yhdistetty nykäyksensuojaimeen EN 355 ja liittimiin EN 362; tässä tapauksessa järjestelmä narut-nykäyksensuojain-liittimet ei saa koskaan ylittää 2 metriä ja se on liitettävä EN 361 mukaiseen putoamisenestojärjestelmän kiinnityselementtiin (A). Jos putoamisenestojärjestelmää käytetään, järjestelmän on rajoitettava pysäytysvoima alle 6 kN: Tämä voima välittyy rakenteeseen, jonka vähimmäislujuus(12 kN metalliankkureissa tai 18 kN tekstiiliankkureissa) ja voiman kohdistussuunta on siksi tarkistettava. Älä asetu ankkuroinnin yläpuolelle ja ryhdy varotoimiin heiluriliikkeen syntymisen välttämiseksi. Varustaudu tarkoituksenmukaisella pelastussuunnitelmalla ja -välineillä ja kouluta työryhmät siten, että pelastustoimia voidaan toteuttaa nopeasti roikkumisesta syntymisen vaarojen minimoimiseksi. Älä käytä tuotetta kuormien nostoon.

SÄÄNNÖLLINEN TARKASTUS

Käyttäjien turvallisuus riippuu laitteen oikeanlaisesta ja tehokkaasta käytöstä. Tavanomaisen silmämääräisen tarkastuksen lisäksi, joka tehdään ennen jokaista käyttökertaa, sen aikana ja sen jälkeen, pätevän henkilön on tarkastettava tämä tuote vähintään kerran 12 kuukauden välein; harkitse tarkastustiheyden lisäämistä, jos tuotetta käyttää useampi kuin yksi henkilö tai jos sitä käytetään paljon. Ensimmäisen käyttökerran päivämäärä ja kaikki suoritetut tarkastukset on kirjattava tuotteen käyttöiän tietoja koskevaan lomakkeeseen: säilytä nämä asiakirjat tarkastusta ja käyttöä varten koko tuotteen käyttöiän ajan. Älä poista tai peukaloi tuotteen merkintöjä. Ota tuote pois käytöstä, jos sen koko käytöhistoriaa ei voida tietää ja/tai jos merkinnät eivät ole lukukelpoisia. Tarkista tuotteen merkintöjen lukukelpoisuus. Jos tuotteessa esiintyy yksikään seuraavista vioista, tuote on poistettava käytöstä:

- halkeamia
- laitteen liiallinen kuluminen (>1 mm)
- syöpymistä, joka vaarantaa vakavasti metallin pintaa (ei poistu jos sitä hangataan hiekkapaperilla)
- pysyviä muodonmuutoksia

Jos tuotteessa tai jossakin sen osassa on kulumisen merkkejä tai vikoja, se on vaihdettava jo ennen sen odotettavissa olevan käyttöiän päättymistä, vaikka vain epäilyttävissä tapauksissa. Varoitus: värin muutos voi viitata kemialliseen kontaminaatioon. Jokainen turvajärjestelmään kuuluva osa voi vahingoittua putoamisen aikana ja on näin aina tutkittava ennen sen uudelleenkäyttöä. Rajulle putoamiselle altistunut tuote on vaihdettava, sillä se voi olla vaurioitunut vaikkei näkyviä merkkejä vauriosta olisikaan.

KÄYTTÖIKÄ

Tuotteen käyttöikä on määrittämätön, jos ei esiinny syitä joiden seurauksena tuotteesta tulee käyttökelvoton. Tämän lisäksi on suoritettava määräaikaistarkastus vähintään 12 kuukauden välein tuotteen ensimmäisestä käyttökerrasta lähtien ja merkitä kyseiset tulokset tuotteen tarkastuslomakkeeseen. Seuraavat tekijät voivat vähentää tuotteen käyttöikää: rasittava käyttö, tuotteen osia koskevat vahingot, kemikaalit, korkeat lämpötilat, hankaumat, leikkaukset, voimakkaat iskut, käyttöä ja säilytystä koskevat virheet. Jos esiintyy epäilyksiä tuotteen tarjoamaan turvallisuuteen liittyen, ota yhteys C.A.M.P. SpA:han tai maahantuojaan.

HÄVITTÄMINEN

Kun tuotteen käyttöikä on päättynyt, on tärkeää, että se hävitetään asianmukaisesti. On suositeltavaa erottaa eri materiaalit (metalliosat, tekstiilit, muovit) toisistaan niin pitkälle kuin mahdollista ja käyttää tarvittaessa asianmukaisia työkaluja. Jätteiden käsittelytapa voi vaihdella asuinpaikkakuntasi mukaan. Jotta tuotetta (ja sen pakkausta) voidaan käsitellä asianmukaisesti sen käyttöiän päättyessä, tarkista toimivaltaisten paikallisten viranomaisten määräykset.

KULJETUS

Suojaa tuotetta edellä luetelluilta vaaroilta.

X - MERKINTÄ

1. Valmistajan nimi ja osoite **2.** Laitteen nimi **3.** Tuotteen viitteet **4.** Vaatimustenmukaisuusmerkintä koskien eurooppa-asetusta 2016/425 **5.** Tuotteen valmistusta valvovan laitoksen **6.** Minimi murtolujuus **7.** Työkuormituksen raja-arvo käyttöä varten köysirullana (WLL) **8.** Viitestandardi ja julkaisuvuosi **9.** Valmistuskuukausi ja -vuosi **10.** Sarjanumero **11.** Noudata käyttöohjeita **12.** Malli on EAC sertifioitu (Venäjä-Valkovenäjä-Kazakstan-Armenia-Kirgisia) **13.** Malli on ANSI sertifioitu (USA) **14.** Reiät yksittäisen keskireiän kokoonpanoa varten (ks. kuva 3)

W1 - Tuotteen valmistusta valvova laitos
W2 - Ilmoitettu laitos EU-tyyppihyväksyntää varten

J - TUOTTEEN TARKASTUSLOMAKE

1. Malli **2.** Sarjanumero **3.** Valmistuskuukausi ja -vuosi **4.** Ostopäivämäärä **5.** Ensimmäisen käyttökerran päivämäärä **6.** Käyttäjä **7.** Huomautuksia **8.** 12 kuukauden välein suoritettava tarkastus **9.** Pvm **10.** OK **11.** Nimi/Allekirjoitus **12.** Seuraavan tarkastuksen päivämäärä

ROMÂNĂ

INFORMAŢII GENERALE

Grupul C.A.M.P. răspunde la nevoile lucrătorilor la înălţime cu produse uşoare şi inovatoare. Acestea sunt proiectate, testate şi fabricate în cadrul unui sistem de calitate certificat, pentru a oferi un produs fiabil şi sigur. Aceste instrucţiuni au scopul să vă informeze cu privire la utilizarea corectă a produsului de-a lungul duratei sale de viaţă: **citiţi, înţelegeţi, respectaţi cu stricteţe şi păstraţi aceste instrucţiuni.** În caz de pierdere, instrucţiunile pot fi descărcate de pe **www.camp.it**. Declaraţia de conformitate UE poate fi descărcată de pe acest site. Vânzătorul trebuie să furnizeze manualul de instrucţiuni în limba ţării în care este vândut produsul.

UTILIZAREA

Acest echipament trebuie să fie folosit numai de către persoane instruite şi competente sau sub supravegherea persoanelor instruite şi competente. Cu aceste instrucţiuni nu veţi învăţa tehnici de lucru la înălţime sau de orice altă activitate asociată: aceste tehnici trebuie să le învăţaţi înainte de a utiliza echipamentul, printr-o instruire adecvată. Escaladarea şi orice altă activitate pentru care puteţi folosi acest produs sunt potenţial periculoase. Alegerea, utilizarea sau întreţinerea greşită a produsului poate provoca daune, răniri grave sau moartea. Utilizatorul, trebuie să fie apt din punct de vedere medical şi în măsură să controleze siguranţa sa şi să gestioneze situaţiile de urgenţă. În cazul sistemelor de oprire a căderii, este esenţial pentru siguranţă ca dispozitivul sau punctul de ancorare să fie întotdeauna poziţionat corect şi ca lucrul să se desfăşoare astfel încât să se reducă la minim riscul de căderi şi înălţimea de cădere. Verificaţi spaţiul liber de sub utilizator la locul de muncă înainte de fiecare utilizare pentru a preveni, în caz de cădere, lovirea de pământ sau de un obstacol prezent pe traiectoria de cădere. Centura complexă este singurul dispozitiv de prindere a corpului acceptabil, care poate fi utilizat într-un sistem de oprire a căderii. Produsul trebuie să fie utilizat numai în conformitate cu cele descrise în continuare şi nu trebuie să fie modificat. Trebuie să fie folosit împreună cu alte articole care au caracteristici adecvate şi conforme cu standardele europene (EN), ţinând cont de limitele fiecărei componente a echipamentului. Aceste instrucţiuni conţin câteva exemple de utilizare improprie, dar există multe alte exemple de utilizări greşite care sunt imposibil de descris sau de imaginat. Dacă este posibil, acest produs trebuie să fie considerat ca obiect personal. În cazul utilizării de către mai multe persoane, aceste instrucţiuni trebuie să fie puse la dispoziţie pentru şi respectate de fiecare utilizator.

ÎNTREŢINEREA

Curăţarea părţilor textile sau din plastic: a se spăla numai cu apă dulce şi săpun neutru (temperatura maximă este de 30°C) şi a se lăsa să se usuce în mod natural, departe de sursele directe de căldură. *Curăţarea părţilor metalice*: a se spăla cu apă dulce şi a se usca. *Sanificaţie:* procedurile sunt disponibile pe site-ul web **www.camp.it.** *Temperatura*: menţineţi acest produs la o temperatură mai mică de 80°C pentru a nu prejudicia performanţele şi siguranţa produsului. *Agenţi chimici*: a se arunca produsul în cazul în care a intrat în contact cu reactivi chimici, solvenţi sau carburanţi care ar putea să altereze caracteristicile produsului. *Murdărie ce nu poate fi îndepărtată:* petele de origine necunoscută care nu pot fi îndepărtate vor fi considerate contaminare chimică şi determină eliminarea produsului.

PĂSTRAREA

Păstraţi produsul fără ambalaj într-un loc răcoros, uscat şi ventilat, ferit de lumină şi de surse de căldură, de umiditate înaltă, de muchii sau de obiecte ascuţite, de substanţe corozive sau de orice altă cauză posibilă de daune sau avarii. Nu lăsaţi produsul expus la agenţii atmosferici.

RESPONSABILITATEA

Societatea C.A.M.P. SpA sau distribuitorul nu vor accepta nicio responsabilitate pentru daune, răniri sau decese cauzate de o utilizare improprie sau de un produs C.A.M.P. modificat. Este responsabilitatea utilizatorului să înţeleagă şi să respecte instrucţiunile pentru o utilizare corectă şi sigură a fiecărui produs furnizat de sau prin intermediul firmei C.A.M.P. SpA, să utilizeze produsul numai pentru activităţile pentru care a fost destinat şi să aplice toate procedurile de siguranţă. Înainte de a utiliza echipamentul, va trebui să aveţi în vedere cum ar putea fi efectuată în siguranţă şi în mod eficient o salvare în caz de urgenţă. Răspundeţi personal de acţiunile şi de deciziile dumneavoastră: dacă nu sunteţi în măsură să vă asumaţi riscurile care decurg, nu utilizaţi acest echipament.

GARANŢIA DE 3 ANI

Acest produs are o garanţie de 3 ani de la data achiziţiei, împotriva oricărui defect de material sau de fabricaţie. Nu sunt acoperite de garanţie: uzura normală, modificările sau schimbările, păstrarea necorespunzătoare, coroziunea, daunele datorate accidentelor sau neglijenţei, utilizările pentru care acest produs nu a fost destinat.

INFORMAŢII SPECIFICE

INSTRUCŢIUNI DE UTILIZARE

Domeniul de aplicare

ANCHORPRO sunt dispozitive certificate conform standardului EN 17961:2025 şi conform prevederilor aplicabile ale standardelor europene EN 354:2010, EN 795:2012 şi EN 365:2004, precum şi conform prevederilor aplicabile ale Regulamentului (UE) 2016/425. De asemenea, ANCHORPRO este testat în conformitate cu standardul american ANSI/ASSP Z359.12-2019 şi, prin urmare, este compatibil cu alte echipamente conforme cu standardele ANSI, cu respectarea limitelor

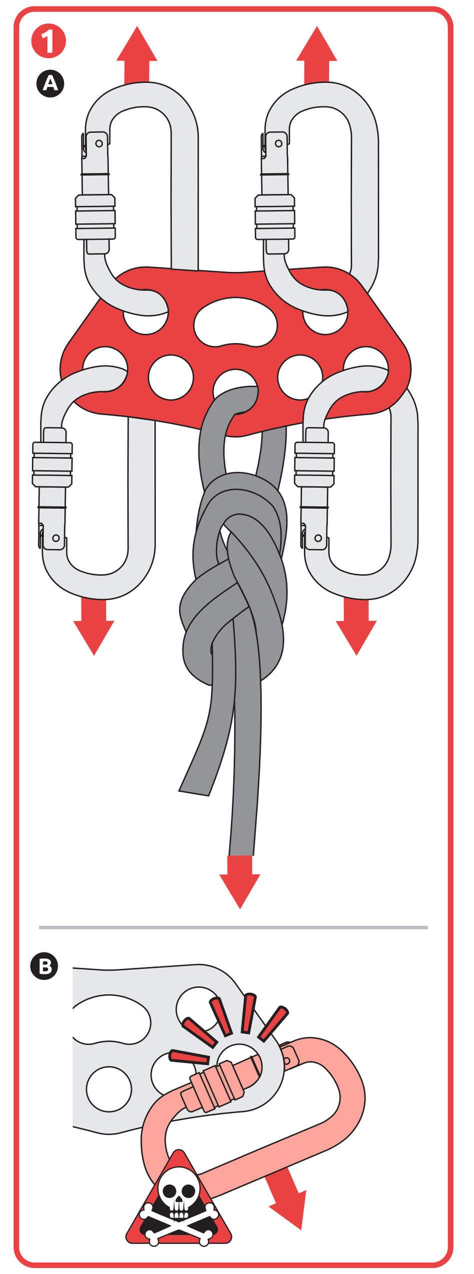

X MARCATURA - MARKING - MARQUAGES

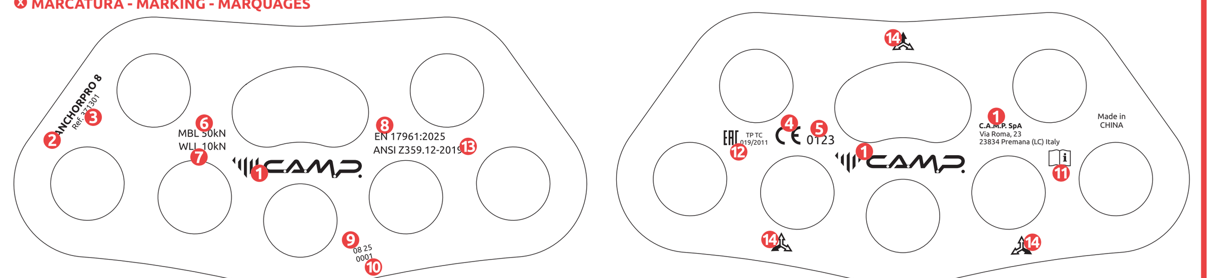

1. Name and address of the manufacturer - Nome e indirizzo del fabbricante - Nom et adresse du fabricant
2. Name of the device - Nome del dispositivo - Nom du dispositif
3. Reference number of the product - Referenza del prodotto - Référence du produit
4. Conformity marking according to European regulation (EU) 2016/425 - Marcatura di conformità al regolamento europeo (UE) 2016/425 - Marquage de conformité au règlement européen (UE) 2016/425
5. No. of the notified body controlling the manufacturing of the product - N° dell'organismo che controlla la fabbricazione del prodotto - N° de l'organisme contrôlant la fabrication du produit
6. Minimum breaking load - Carico di rottura minimo - Charge de rupture minimum
7. Working load limit for pulley use (WLL) - Carico di lavoro limite per uso carrucola (WLL) - Charge de travail maximum pour utilisation poulie (WLL)
8. Suitable norm and year of publication - Norma di riferimento e anno di pubblicazione - Norme de référence et année de publication
9. Month and year of manufacture - Mese e anno di fabbricazione - Mois et année de fabrication
10. Serial number - Numero di serie - Numéro de série
11. Read the instructions for use - Leggere le istruzioni di utilizzo - Lire la notice d'information
12. Certified model according to EAC standard (Russia-Belarus-Kazakhstan-Armenia-Kyrgyzstan) - Modello certificato in accordo alla norma EAC (Russia-Bielorussia-Kazakistan-Armenia-Kirghizistan) - Le modèle est certifié EAC (norme Russie-Biélorussie-Kazakhstan-Arménie-Kirghizistan)
13. Certified model according to ANSI standard (USA) - Modello certificato in accordo alla norma ANSI (USA) - Le modèle est certifié ANSI (USA)
14. Holes for single central hole configuration (see fig. 3) - Fori per configurazione a foro singolo centrale (vedi fig. 3) - Trous pour configuration avec trou central unique (voir fig. 3)

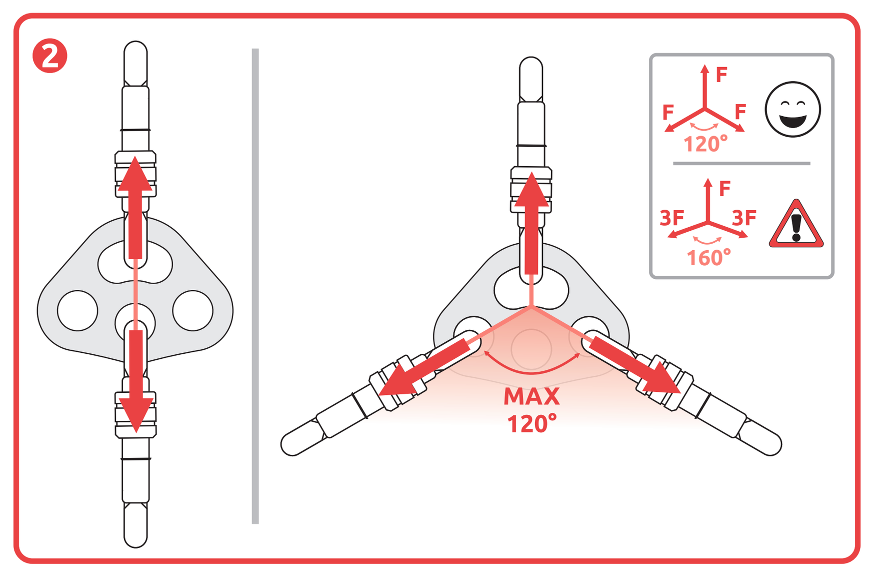

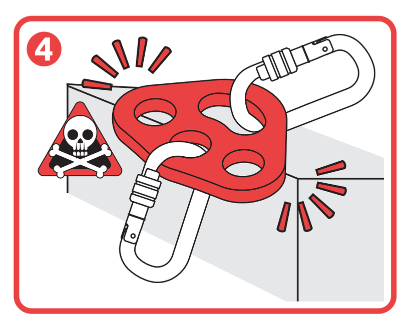

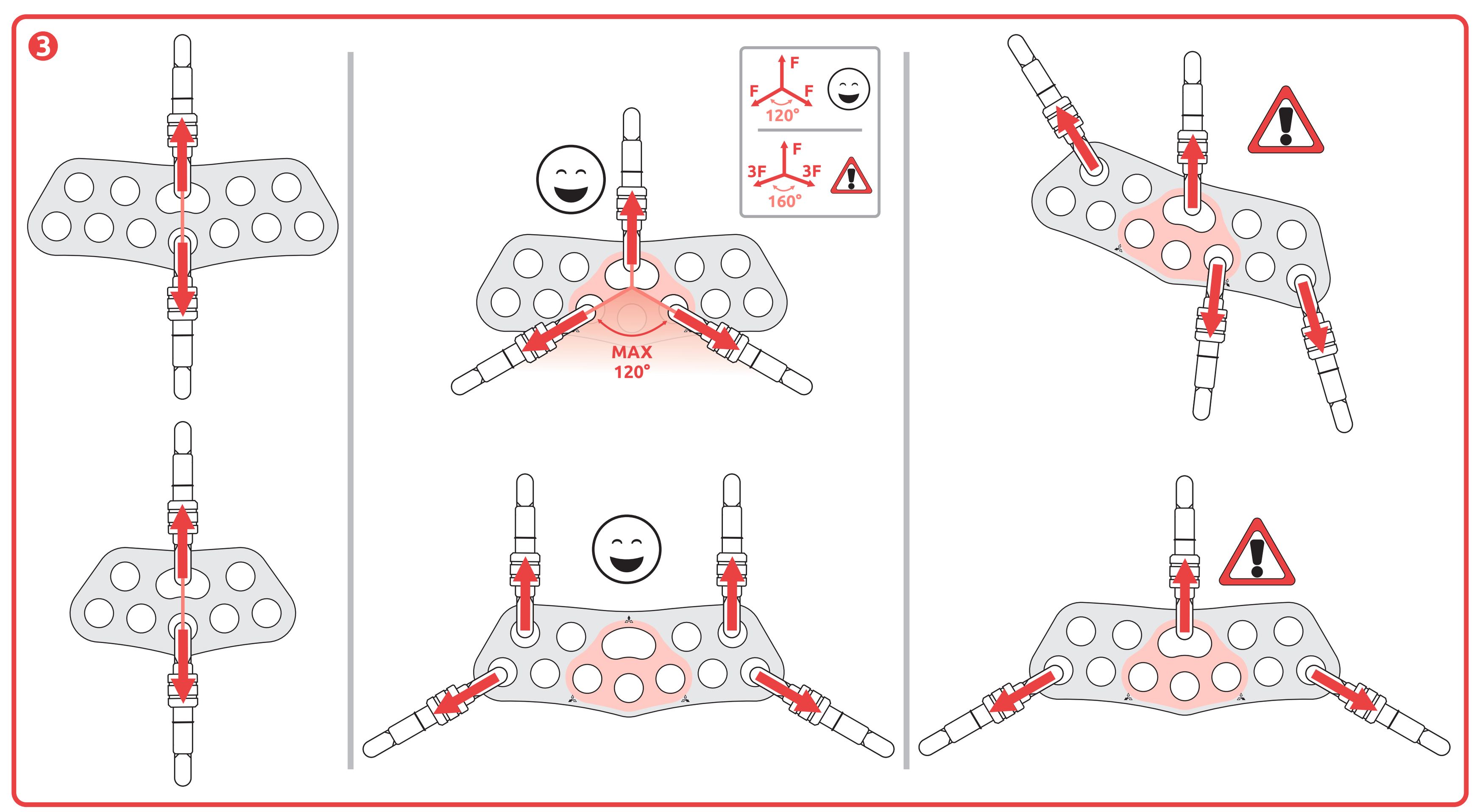

A MODEL	REF.	MBL	WLL	CE 0123 EN 17961: 2025	ANSI/ASSP Z359.12-2019	MATERIAL	L	H	W	Ø	d	h	EAC TP TC 019/2011
ANCHORPRO 4	371201	40 kN	8 kN	●	●	AL	97 mm	73 mm	10 mm	20 mm	37 mm	20 mm	●
ANCHORPRO 8	371301	50 kN	10 kN	●	●	AL	156 mm	75 mm	10 mm	20 mm	37 mm	20 mm	●
ANCHORPRO 12	371401	50 kN	10 kN	●	●	AL	215 mm	78 mm	10 mm	20 mm	37 mm	20 mm	●

AL: Aluminium - Alluminio - Aluminium - Aluminium - Aluminio - Alumínio - Aluminium - Aluminium - Aluminium - Alumiini - Aluminiu - Aluminium - Hliník - Hliník - Aluminijeva - Aluminijska - Алюминий - Alüminyum - 鋁 - アルミニウム - 알루미늄 -